NARBONNE

Grzejniki dekoracyjne

KARTA KATALOGOWA

comfort delivered by PURMO

NARBONNE

Grzejniki Narbonne wykonane są z szeregu połączonych ze sobą profilowanych, stalowych elementów grzejnych o przekroju prostokątnym. Każdy grzejnik ma cztery otwory przyłączeniowe z gwintem wewnętrznym G ½ " umożliwiające podłączenie boczne zarówno z prawej jak i z lewej strony. Narbonne posiadają dwie osłony boczne i osłonę górną typu grill.
Grzejniki Narbonne do wysokości 286 mm włącznie dostarczane są bez zawieszek, natomiast modele od wysokości 358 mm do 790 mm są wyposażone standardowo w przyspawane z tyłu grzejnika zawieszki montażowe.
Grzejniki Narbonne w wersji WVO w wysokości do 286 mm typ NA-S 22, 34, 47 wyposażone są w ekran ochronny, ograniczający emisję ciepła w kierunku przegrody zewnętrznej znajdującej się za grzejnikiem.

dane techniczne

- Materiał : wysokiej jakości profile stalowe o przekroju prostokątnym o wymiarach 70 x 11 x 1,5 mm (wersja wysokociśnieniowa 70 x 11 x 2,0 mm)
- Wysokość : 70, 142, 214, 286, 358, 430, 502, 574, 646, 790 mm
- Długość : od 500 do 4000 mm
- Głębokość : od 68 do 339 mm
- Przyłącza : 4 x GW ½ " boczne
- Maks. ciśnienie robocze : 5 bar - wersja standard, 8 bar - wersja wysokociśnieniowa
- Temperatura maksymalna : 110°C
- Kolor : RAL 9016, inne kolory z palety RAL za dopłatą na zamówienie
- Zawieszenia : ścienne lub podłogowe - zamawiane oddzielnie w zależności od życzenia Inwestora
- Akcesoria : korek i odpowietrznik w komplecie z grzejnikiem

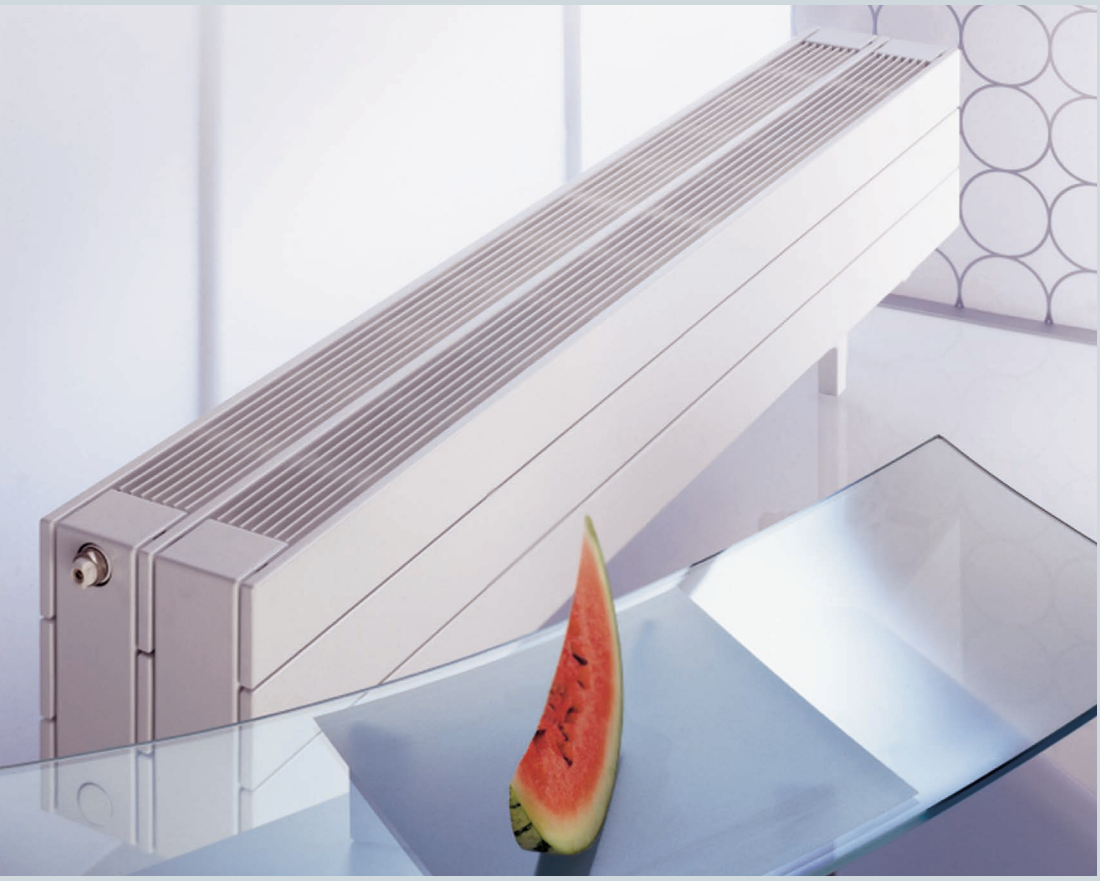

NARBONNE

wysokość 70 do 286 mm

rzut z przodu

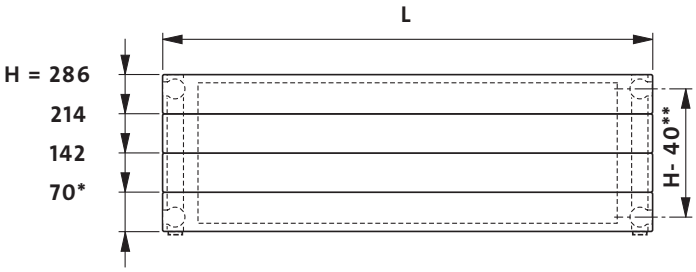

* możliwe podłączenie tylko krzyżowe
** nie dotyczy grzejnika o wysokości 70 mm
H - wysokość [mm]
L - długość [mm]

przykładowe rzuty z boku

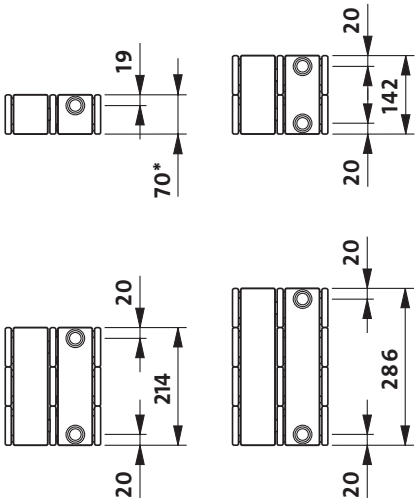

rzuty z góry

NA 11

NA 22

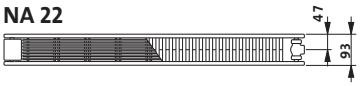

NA 23

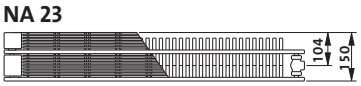

NA 34

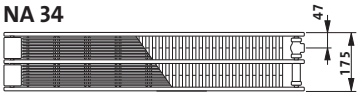

NA 35

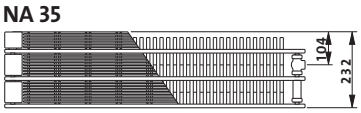

NA 46

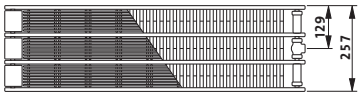

NA 58

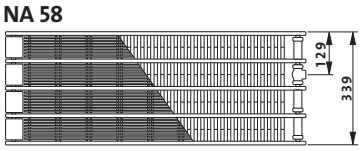

typ	NA 11	NA 22	NA 23	NA 34	NA 35	NA 46	NA 58
wysokość [mm]	214; 286	70; 142; 214; 286	70; 142; 214; 286	70; 142; 214; 286	70; 142; 214; 286	70; 142; 214; 286	70; 142; 214; 286
długość [mm]	500 - 4000 mm (*w zależności od typu)						
skok	co 100 mm (od długości 1400 mm co 200 mm)						

NARBONNE

wysokość 70 do 286 mm
wersja z ekranem ochronnym

rzut z przodu

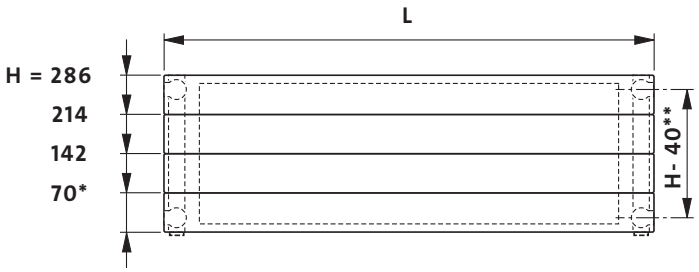

* możliwe podłączenie tylko krzyżowe
** nie dotyczy grzejnika o wysokości 70 mm
H - wysokość [mm]
L - długość [mm]

przykładowe rzuty z boku

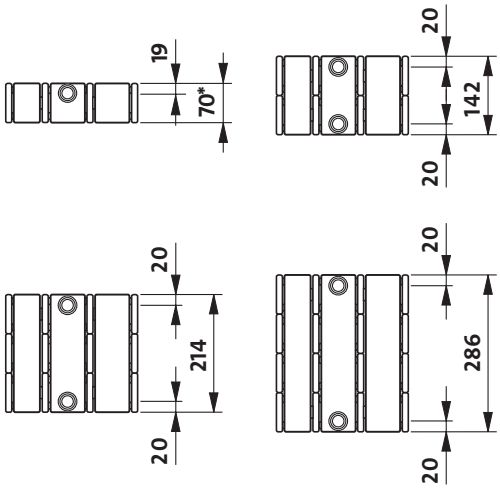

rzuty z góry

NA-S 22

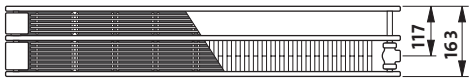

NA-S 34

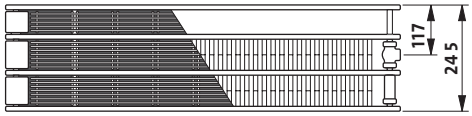

NA-S 47

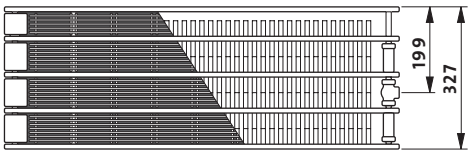

Grzejniki w wersji WVO posiadają przyspawany do tylnej części, nie przewodzący wody ekran ochronny i poprzez konwekcję między grzejnikiem a ekranem ochronnym znaczna część traconego ciepła wraca z powrotem do pomieszczenia.

typ	NA-S 22	NA-S 34	NA-S 47
wysokość [mm]	70; 142; 214; 286	70; 142; 214; 286	70; 142; 214; 286
długość [mm]	500 - 4000 mm (*dla NA-S 47 do 2800 mm)		
skok	co 100 mm (od długości 1400 mm co 200 mm)		

NARBONNE

wysokość 358 do 790 mm

rzut z przodu

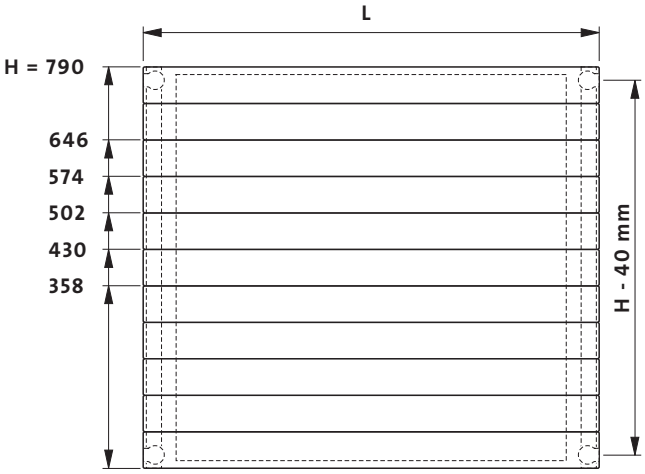

H - wysokość [mm]
L - długość [mm]

przykładowe rzuty z boku

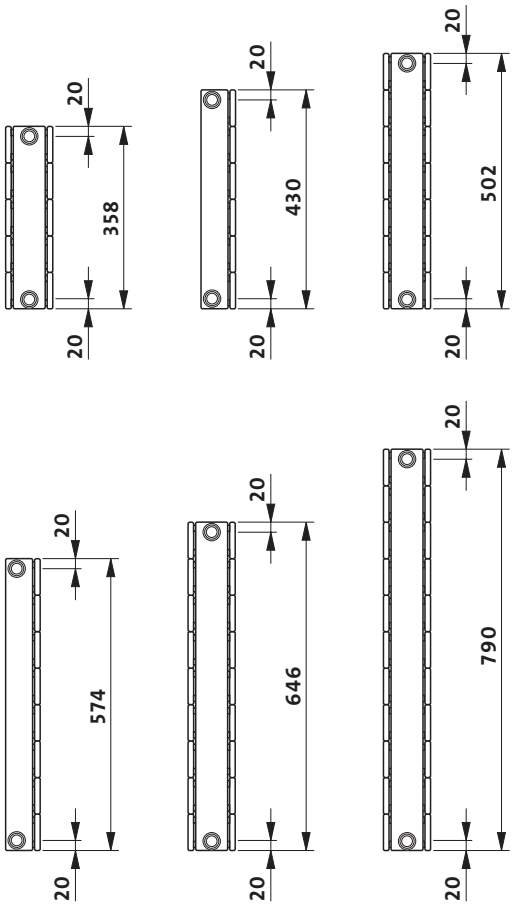

rzuty z góry

NA 10

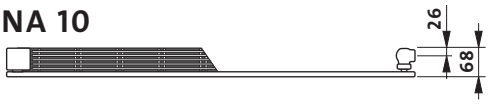

NA 22

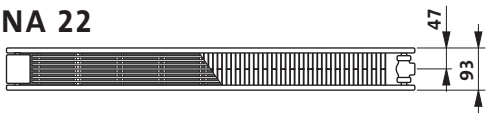

NA 11

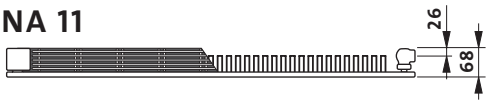

typ	NA 10	NA 11	NA 22
wysokość [mm]	358; 430; 502; 574; 646; 790	358; 430; 502; 574; 646; 790	358; 430; 502; 574; 646; 790
długość [mm]	500 - 4000 mm (przy wys. 790 do 3000 mm)		
skok	co 100 mm (od długości 1400 mm co 200 mm)		

NARBONNE

ciężar i pojemność

ciężar : kg/m

typ	wysokość [mm]									
	70	142	214	286	358	430	502	574	646	790
NA 10	-	-	-	-	11,91	14,04	16,17	18,29	20,43	24,68
NA 11	-	-	11,14	14,51	16,71	19,85	22,99	26,15	29,29	33,55
NA 22	7,34	13,97	20,59	27,23	30,89	36,93	42,96	49,01	55,05	63,06
NA-S 22	10,53	19,43	28,34	37,24	-	-	-	-	-	-
NA 23	9,20	17,02	24,84	32,66	-	-	-	-	-	-
NA 34	12,68	23,93	35,18	46,42	-	-	-	-	-	-
NA-S 34	15,87	29,39	42,92	56,44	-	-	-	-	-	-
NA 35	14,54	26,98	39,42	51,86	-	-	-	-	-	-
NA 46	18,02	33,89	49,76	65,62	-	-	-	-	-	-
NA-S 47	22,04	41,27	60,50	79,74	-	-	-	-	-	-
NA 58	23,36	43,85	64,34	85,82	-	-	-	-	-	-

pojemność : l/m

typ	wysokość [mm]									
	70	142	214	286	358	430	502	574	646	790
NA 10	-	-	-	-	2,76	3,33	3,87	4,44	4,99	6,12
NA 11	-	-	1,67	2,22	2,78	3,33	3,87	4,44	4,99	6,12
NA 22	1,10	2,18	3,34	4,44	5,55	6,66	7,77	8,88	9,99	12,22
NA-S 22	1,10	2,18	3,34	4,44	-	-	-	-	-	-
NA 23	1,10	2,18	3,34	4,44	-	-	-	-	-	-
NA 34	1,68	3,33	4,99	6,66	-	-	-	-	-	-
NA-S 34	1,68	3,33	4,99	6,66	-	-	-	-	-	-
NA 35	1,69	3,33	4,99	6,66	-	-	-	-	-	-
NA 46	2,26	4,53	6,79	9,06	-	-	-	-	-	-
NA-S 47	2,26	4,53	6,79	9,06	-	-	-	-	-	-
NA 58	2,83	5,68	8,52	11,36	-	-	-	-	-	-

NARBONNE

PRZYKŁADOWY OPIS GRZEJNIKA : **NARBONNE 11 214 1600**

nazwa
typ
wysokość
długość

głębokość [mm]		68 mm			
długość [mm]	wysokość [mm]	70	142	214	286
	t_z / t_p / t_i	NA 11	NA 11	NA 11	NA 11
500	**75/65/20 °C** 55/45/20 °C	-	-	**232** 118	**289** 146
600	**75/65/20 °C** 55/45/20 °C	-	-	**278** 142	**346** 175
700	**75/65/20 °C** 55/45/20 °C	-	-	**325** 166	**404** 204
800	**75/65/20 °C** 55/45/20 °C	-	-	**371** 189	**462** 233
900	**75/65/20 °C** 55/45/20 °C	-	-	**418** 213	**519** 262
1000	**75/65/20 °C** 55/45/20 °C	-	-	**464** 236	**577** 291
1100	**75/65/20 °C** 55/45/20 °C	-	-	**510** 260	**635** 320
1200	**75/65/20 °C** 55/45/20 °C	-	-	**557** 284	**692** 349
1300	**75/65/20 °C** 55/45/20 °C	-	-	**603** 307	**750** 378
1400	**75/65/20 °C** 55/45/20 °C	-	-	**650** 331	**808** 408
1600	**75/65/20 °C** 55/45/20 °C	-	-	**742** 378	**923** 466
1800	**75/65/20 °C** 55/45/20 °C	-	-	**835** 425	**1039** 524
2000	**75/65/20 °C** 55/45/20 °C	-	-	**928** 473	**1154** 582
2200	**75/65/20 °C** 55/45/20 °C	-	-	**1021** 520	**1269** 640
2400	**75/65/20 °C** 55/45/20 °C	-	-	**1114** 568	**1385** 699
2600	**75/65/20 °C** 55/45/20 °C	-	-	**1206** 614	**1500** 757
2800	**75/65/20 °C** 55/45/20 °C	-	-	**1299** 662	**1616** 815
3000	**75/65/20 °C** 55/45/20 °C	-	-	**1392** 709	**1731** 873
3200	**75/65/20 °C** 55/45/20 °C	-	-	**1485** 757	**1846** 931
3400	**75/65/20 °C** 55/45/20 °C	-	-	**1578** 804	**1962** 990
3600	**75/65/20 °C** 55/45/20 °C	-	-	**1670** 851	**2077** 1048
3800	**75/65/20 °C** 55/45/20 °C	-	-	**1763** 898	**2193** 1106
4000	**75/65/20 °C** 55/45/20 °C	-	-	**1856** 946	**2308** 1164

Moc cieplna grzejników (W) według normy PN-EN 442 dla parametrów 75/65/20 °C i 55/45/20 °C. Dopłaty dla grzejników kolorowych - patrz strona 39. Osłony boczne oraz osłona górna grzejników są uwzględnione w danych dotyczących mocy cieplnej.

wykładnik n	-	-	**1,32**	**1,34**

Wszystkie grzejniki Narbonne dostępne na zamówienie.

NARBONNE

PRZYKŁADOWY OPIS GRZEJNIKA : **NARBONNE 22 070 1600**

nazwa
typ
wysokość
długość

głębokość [mm]		93 mm			
długość [mm]	wysokość [mm]	70	142	214	286
	t_z / t_p / t_i	NA 22	NA 22	NA 22	NA 22
500	**75/65/20 °C** 55/45/20 °C	**212** 111	**321** 165	**419** 211	**516** 255
600	**75/65/20 °C** 55/45/20 °C	**254** 133	**385** 198	**503** 254	**619** 306
700	**75/65/20 °C** 55/45/20 °C	**297** 155	**449** 231	**587** 296	**722** 357
800	**75/65/20 °C** 55/45/20 °C	**339** 177	**513** 264	**670** 338	**826** 408
900	**75/65/20 °C** 55/45/20 °C	**382** 200	**577** 297	**754** 380	**929** 459
1000	**75/65/20 °C** 55/45/20 °C	**424** 222	**641** 330	**838** 423	**1032** 510
1100	**75/65/20 °C** 55/45/20 °C	**466** 244	**705** 363	**922** 465	**1135** 561
1200	**75/65/20 °C** 55/45/20 °C	**509** 266	**769** 396	**1006** 507	**1238** 612
1300	**75/65/20 °C** 55/45/20 °C	**551** 288	**833** 429	**1089** 549	**1342** 663
1400	**75/65/20 °C** 55/45/20 °C	**594** 310	**897** 462	**1173** 592	**1445** 714
1600	**75/65/20 °C** 55/45/20 °C	**678** 354	**1026** 528	**1341** 676	**1651** 816
1800	**75/65/20 °C** 55/45/20 °C	**763** 399	**1154** 594	**1508** 761	**1858** 918
2000	**75/65/20 °C** 55/45/20 °C	**848** 443	**1282** 660	**1676** 845	**2064** 1020
2200	**75/65/20 °C** 55/45/20 °C	**933** 488	**1410** 726	**1844** 930	**2270** 1122
2400	**75/65/20 °C** 55/45/20 °C	**1018** 532	**1538** 792	**2011** 1014	**2477** 1224
2600	**75/65/20 °C** 55/45/20 °C	**1102** 576	**1667** 858	**2179** 1099	**2683** 1326
2800	**75/65/20 °C** 55/45/20 °C	**1187** 620	**1795** 924	**2346** 1183	**2890** 1428
3000	**75/65/20 °C** 55/45/20 °C	**1272** 665	**1923** 990	**2514** 1268	**3096** 1530
3200	**75/65/20 °C** 55/45/20 °C	**1357** 709	**2051** 1056	**2682** 1353	**3302** 1632
3400	**75/65/20 °C** 55/45/20 °C	**1442** 754	**2179** 1122	**2849** 1437	**3509** 1734
3600	**75/65/20 °C** 55/45/20 °C	**1526** 798	**2308** 1188	**3017** 1522	**3715** 1836
3800	**75/65/20 °C** 55/45/20 °C	**1611** 842	**2436** 1254	**3184** 1606	**3922** 1938
4000	**75/65/20 °C** 55/45/20 °C	**1696** 886	**2564** 1320	**3352** 1691	**4128** 2040

Moc cieplna grzejników (W) według normy PN-EN 442 dla parametrów 75/65/20 °C i 55/45/20 °C. Dopłaty dla grzejników kolorowych - patrz strona 39. Osłony boczne oraz osłona górna grzejników są uwzględnione w danych dotyczących mocy cieplnej.

wykładnik n	1,27	1,30	1,34	1,38

Wszystkie grzejniki Narbonne dostępne na zamówienie.

NARBONNE

PRZYKŁADOWY OPIS GRZEJNIKA : **NARBONNE 22 070 1600**

nazwa
typ
wysokość
długość

głębokość [mm]		163 mm			
długość [mm]	wysokość [mm]	70	142	214	286
	t_z / t_p / t_i	NA-S 22	NA-S 22	NA-S 22	NA-S 22
500	**75/65/20 °C** 55/45/20 °C	**212** 111	**321** 165	**419** 211	**516** 255
600	**75/65/20 °C** 55/45/20 °C	**254** 133	**385** 198	**503** 254	**619** 306
700	**75/65/20 °C** 55/45/20 °C	**297** 155	**449** 231	**587** 296	**722** 357
800	**75/65/20 °C** 55/45/20 °C	**339** 177	**513** 264	**670** 338	**826** 408
900	**75/65/20 °C** 55/45/20 °C	**382** 200	**577** 297	**754** 380	**929** 459
1000	**75/65/20 °C** 55/45/20 °C	**424** 222	**641** 330	**838** 423	**1032** 510
1100	**75/65/20 °C** 55/45/20 °C	**466** 244	**705** 363	**922** 465	**1135** 561
1200	**75/65/20 °C** 55/45/20 °C	**509** 266	**769** 396	**1006** 507	**1238** 612
1300	**75/65/20 °C** 55/45/20 °C	**551** 288	**833** 429	**1089** 549	**1342** 663
1400	**75/65/20 °C** 55/45/20 °C	**594** 310	**897** 462	**1173** 592	**1445** 714
1600	**75/65/20 °C** 55/45/20 °C	**678** 354	**1026** 528	**1341** 676	**1651** 816
1800	**75/65/20 °C** 55/45/20 °C	**763** 399	**1154** 594	**1508** 761	**1858** 918
2000	**75/65/20 °C** 55/45/20 °C	**848** 443	**1282** 660	**1676** 845	**2064** 1020
2200	**75/65/20 °C** 55/45/20 °C	**933** 488	**1410** 726	**1844** 930	**2270** 1122
2400	**75/65/20 °C** 55/45/20 °C	**1018** 532	**1538** 792	**2011** 1014	**2477** 1224
2600	**75/65/20 °C** 55/45/20 °C	**1102** 576	**1667** 858	**2179** 1099	**2683** 1326
2800	**75/65/20 °C** 55/45/20 °C	**1187** 620	**1795** 924	**2346** 1183	**2890** 1428
3000	**75/65/20 °C** 55/45/20 °C	**1272** 665	**1923** 990	**2514** 1268	**3096** 1530
3200	**75/65/20 °C** 55/45/20 °C	**1357** 709	**2051** 1056	**2682** 1353	**3302** 1632
3400	**75/65/20 °C** 55/45/20 °C	**1442** 754	**2179** 1122	**2849** 1437	**3509** 1734
3600	**75/65/20 °C** 55/45/20 °C	**1526** 798	**2308** 1188	**3017** 1522	**3715** 1836
3800	**75/65/20 °C** 55/45/20 °C	**1611** 842	**2436** 1254	**3184** 1606	**3922** 1938
4000	**75/65/20 °C** 55/45/20 °C	**1696** 886	**2564** 1320	**3352** 1691	**4128** 2040

Moc cieplna grzejników (W) według normy PN-EN 442 dla parametrów 75/65/20 °C i 55/45/20 °C. Dopłaty dla grzejników kolorowych - patrz strona 39. Osłony boczne oraz osłona górna grzejników są uwzględnione w danych dotyczących mocy cieplnej.

wykładnik n	**1,27**	**1,30**	**1,34**	**1,38**

Wszystkie grzejniki Narbonne dostępne na zamówienie.

NARBONNE

PRZYKŁADOWY OPIS GRZEJNIKA : **NARBONNE 23 070 1600**

nazwa
typ
wysokość
długość

głębokość [mm]		150 mm			
długość [mm]	wysokość [mm]	70	142	214	286
	t_z / t_p / t_i	NA 23	NA 23	NA 23	NA 23
500	**75/65/20 °C** 55/45/20 °C	**262** 138	**399** 205	**518** 261	**631** 312
600	**75/65/20 °C** 55/45/20 °C	**314** 165	**478** 246	**621** 313	**757** 374
700	**75/65/20 °C** 55/45/20 °C	**367** 193	**558** 287	**725** 366	**883** 436
800	**75/65/20 °C** 55/45/20 °C	**419** 220	**638** 328	**828** 418	**1009** 499
900	**75/65/20 °C** 55/45/20 °C	**472** 248	**717** 369	**932** 470	**1135** 561
1000	**75/65/20 °C** 55/45/20 °C	**524** 275	**797** 410	**1035** 522	**1261** 623
1100	**75/65/20 °C** 55/45/20 °C	**576** 303	**877** 451	**1139** 574	**1387** 685
1200	**75/65/20 °C** 55/45/20 °C	**629** 330	**956** 492	**1242** 626	**1513** 748
1300	**75/65/20 °C** 55/45/20 °C	**681** 358	**1036** 533	**1346** 679	**1639** 810
1400	**75/65/20 °C** 55/45/20 °C	**734** 386	**1116** 574	**1449** 731	**1765** 872
1600	**75/65/20 °C** 55/45/20 °C	**838** 440	**1275** 656	**1656** 835	**2018** 997
1800	**75/65/20 °C** 55/45/20 °C	**943** 495	**1435** 739	**1863** 940	**2270** 1122
2000	**75/65/20 °C** 55/45/20 °C	**1048** 551	**1594** 821	**2070** 1044	**2522** 1246
2200	**75/65/20 °C** 55/45/20 °C	**1153** 606	**1753** 902	**2277** 1148	**2774** 1371
2400	**75/65/20 °C** 55/45/20 °C	**1258** 661	**1913** 985	**2484** 1253	**3026** 1495
2600	**75/65/20 °C** 55/45/20 °C	**1362** 716	**2072** 1067	**2691** 1357	**3279** 1620
2800	**75/65/20 °C** 55/45/20 °C	**1467** 771	**2232** 1149	**2898** 1462	**3531** 1745
3000	**75/65/20 °C** 55/45/20 °C	**1572** 826	**2391** 1231	**3105** 1566	**3783** 1869
3200	**75/65/20 °C** 55/45/20 °C	**1677** 881	**2550** 1313	**3312** 1670	**4035** 1994
3400	**75/65/20 °C** 55/45/20 °C	**1782** 936	**2710** 1395	**3519** 1775	**4287** 2118
3600	**75/65/20 °C** 55/45/20 °C	**1886** 991	**2869** 1477	**3726** 1879	**4540** 2243
3800	**75/65/20 °C** 55/45/20 °C	**1991** 1046	**3029** 1559	**3933** 1984	**4792** 2368
4000	**75/65/20 °C** 55/45/20 °C	**2096** 1101	**3188** 1641	**4140** 2088	**5044** 2492

Moc cieplna grzejników (W) według normy PN-EN 442 dla parametrów 75/65/20 °C i 55/45/20 °C. Dopłaty dla grzejników kolorowych - patrz strona 39. Osłony boczne oraz osłona górna grzejników są uwzględnione w danych dotyczących mocy cieplnej.

wykładnik n	1,26	1,30	1,34	1,38

Wszystkie grzejniki Narbonne dostępne na zamówienie.

NARBONNE

PRZYKŁADOWY OPIS GRZEJNIKA : **NARBONNE 34 070 1600**

nazwa
typ
wysokość
długość

głębokość [mm]		175 mm			
długość [mm]	wysokość [mm]	70	142	214	286
	t_z / t_p / t_i	NA 34	NA 34	NA 34	NA 34
500	**75/65/20 °C** 55/45/20 °C	**331** 180	**525** 276	**697** 353	**862** 426
600	**75/65/20 °C** 55/45/20 °C	**397** 216	**630** 331	**836** 424	**1034** 511
700	**75/65/20 °C** 55/45/20 °C	**463** 252	**735** 386	**976** 495	**1206** 596
800	**75/65/20 °C** 55/45/20 °C	**529** 288	**840** 441	**1115** 565	**1378** 681
900	**75/65/20 °C** 55/45/20 °C	**595** 324	**945** 496	**1255** 636	**1551** 766
1000	**75/65/20 °C** 55/45/20 °C	**661** 360	**1050** 552	**1394** 707	**1723** 851
1100	**75/65/20 °C** 55/45/20 °C	**727** 396	**1155** 607	**1533** 777	**1895** 936
1200	**75/65/20 °C** 55/45/20 °C	**793** 432	**1260** 662	**1673** 848	**2068** 1022
1300	**75/65/20 °C** 55/45/20 °C	**859** 468	**1365** 717	**1812** 919	**2240** 1107
1400	**75/65/20 °C** 55/45/20 °C	**925** 504	**1470** 772	**1952** 990	**2412** 1192
1600	**75/65/20 °C** 55/45/20 °C	**1058** 576	**1680** 883	**2230** 1130	**2757** 1362
1800	**75/65/20 °C** 55/45/20 °C	**1190** 648	**1890** 993	**2509** 1272	**3101** 1532
2000	**75/65/20 °C** 55/45/20 °C	**1322** 720	**2100** 1103	**2788** 1413	**3446** 1703
2200	**75/65/20 °C** 55/45/20 °C	**1454** 792	**2310** 1214	**3067** 1555	**3791** 1873
2400	**75/65/20 °C** 55/45/20 °C	**1586** 864	**2520** 1324	**3346** 1696	**4135** 2043
2600	**75/65/20 °C** 55/45/20 °C	**1719** 936	**2730** 1434	**3624** 1837	**4480** 2214
2800	**75/65/20 °C** 55/45/20 °C	**1851** 1008	**2940** 1545	**3903** 1979	**4824** 2384
3000	**75/65/20 °C** 55/45/20 °C	**1983** 1080	**3150** 1655	**4182** 2120	**5169** 2554
3200	**75/65/20 °C** 55/45/20 °C	**2115** 1152	**3360** 1765	**4461** 2261	**5514** 2725
3400	**75/65/20 °C** 55/45/20 °C	**2247** 1223	**3570** 1876	**4740** 2403	**5858** 2895
3600	**75/65/20 °C** 55/45/20 °C	**2380** 1296	**3780** 1986	**5018** 2544	**6203** 3065
3800	**75/65/20 °C** 55/45/20 °C	**2512** 1368	**3990** 2096	**5297** 2685	**6547** 3235
4000	**75/65/20 °C** 55/45/20 °C	**2644** 1440	**4200** 2207	**5576** 2827	**6892** 3406

Moc cieplna grzejników (W) według normy PN-EN 442 dla parametrów 75/65/20 °C i 55/45/20 °C. Dopłaty dla grzejników kolorowych - patrz strona 39. Osłony boczne oraz osłona górna grzejników są uwzględnione w danych dotyczących mocy cieplnej.

wykładnik n	**1,19**	**1,26**	**1,33**	**1,38**

Wszystkie grzejniki Narbonne dostępne na zamówienie.

NARBONNE

PRZYKŁADOWY OPIS GRZEJNIKA : **NARBONNE 34 070 1600**

nazwa
typ
wysokość
długość

głębokość [mm]		245 mm 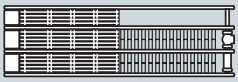			
długość [mm]	wysokość [mm]	70	142	214	286
	t_z / t_p / t_i	NA-S 34	NA-S 34	NA-S 34	NA-S 34
500	**75/65/20 °C** 55/45/20 °C	**331** 180	**525** 276	**697** 353	**862** 426
600	**75/65/20 °C** 55/45/20 °C	**397** 216	**630** 331	**836** 424	**1034** 511
700	**75/65/20 °C** 55/45/20 °C	**463** 252	**735** 386	**976** 495	**1206** 596
800	**75/65/20 °C** 55/45/20 °C	**529** 288	**840** 441	**1115** 565	**1378** 681
900	**75/65/20 °C** 55/45/20 °C	**595** 324	**945** 496	**1255** 636	**1551** 766
1000	**75/65/20 °C** 55/45/20 °C	**661** 360	**1050** 552	**1394** 707	**1723** 851
1100	**75/65/20 °C** 55/45/20 °C	**727** 396	**1155** 607	**1533** 777	**1895** 936
1200	**75/65/20 °C** 55/45/20 °C	**793** 432	**1260** 662	**1673** 848	**2068** 1022
1300	**75/65/20 °C** 55/45/20 °C	**859** 468	**1365** 717	**1812** 919	**2240** 1107
1400	**75/65/20 °C** 55/45/20 °C	**925** 504	**1470** 772	**1952** 990	**2412** 1192
1600	**75/65/20 °C** 55/45/20 °C	**1058** 576	**1680** 883	**2230** 1130	**2757** 1362
1800	**75/65/20 °C** 55/45/20 °C	**1190** 648	**1890** 993	**2509** 1272	**3101** 1532
2000	**75/65/20 °C** 55/45/20 °C	**1322** 720	**2100** 1103	**2788** 1413	**3446** 1703
2200	**75/65/20 °C** 55/45/20 °C	**1454** 792	**2310** 1214	**3067** 1555	**3791** 1873
2400	**75/65/20 °C** 55/45/20 °C	**1586** 864	**2520** 1324	**3346** 1696	**4135** 2043
2600	**75/65/20 °C** 55/45/20 °C	**1719** 936	**2730** 1434	**3624** 1837	**4480** 2214
2800	**75/65/20 °C** 55/45/20 °C	**1851** 1008	**2940** 1545	**3903** 1979	**4824** 2384
3000	**75/65/20 °C** 55/45/20 °C	**1983** 1080	**3150** 1655	**4182** 2120	**5169** 2554
3200	**75/65/20 °C** 55/45/20 °C	**2115** 1152	**3360** 1765	**4461** 2261	**5514** 2725
3400	**75/65/20 °C** 55/45/20 °C	**2247** 1223	**3570** 1876	**4740** 2403	**5858** 2895
3600	**75/65/20 °C** 55/45/20 °C	**2380** 1296	**3780** 1986	**5018** 2544	**6203** 3065
3800	**75/65/20 °C** 55/45/20 °C	**2512** 1368	**3990** 2096	**5297** 2685	**6547** 3235
4000	**75/65/20 °C** 55/45/20 °C	**2644** 1440	**4200** 2207	**5576** 2827	**6892** 3406

Moc cieplna grzejników (W) według normy PN-EN 442 dla parametrów 75/65/20 °C i 55/45/20 °C. Dopłaty dla grzejników kolorowych - patrz strona 39. Osłony boczne oraz osłona górna grzejników są uwzględnione w danych dotyczących mocy cieplnej.

wykładnik n	1,19	1,26	1,33	1,38

Wszystkie grzejniki Narbonne dostępne na zamówienie.

NARBONNE

PRZYKŁADOWY OPIS GRZEJNIKA : **NARBONNE 35 070 1600**

nazwa
typ
wysokość
długość

głębokość [mm]		232 mm			
długość [mm]	wysokość [mm]	70	142	214	286
	t_z / t_p / t_i	NA 35	NA 35	NA 35	NA 35
500	**75/65/20 °C** 55/45/20 °C	**405** 215	**599** 310	**826** 414	**986** 482
600	**75/65/20 °C** 55/45/20 °C	**485** 257	**718** 371	**991** 497	**1183** 579
700	**75/65/20 °C** 55/45/20 °C	**566** 300	**838** 434	**1156** 580	**1380** 675
800	**75/65/20 °C** 55/45/20 °C	**647** 343	**958** 496	**1321** 663	**1577** 771
900	**75/65/20 °C** 55/45/20 °C	**728** 386	**1077** 557	**1486** 746	**1774** 868
1000	**75/65/20 °C** 55/45/20 °C	**809** 429	**1197** 619	**1651** 828	**1971** 964
1100	**75/65/20 °C** 55/45/20 °C	**890** 472	**1317** 681	**1816** 911	**2168** 1060
1200	**75/65/20 °C** 55/45/20 °C	**971** 515	**1436** 743	**1981** 994	**2365** 1157
1300	**75/65/20 °C** 55/45/20 °C	**1052** 558	**1556** 805	**2146** 1077	**2562** 1253
1400	**75/65/20 °C** 55/45/20 °C	**1133** 601	**1676** 867	**2311** 1160	**2759** 1349
1600	**75/65/20 °C** 55/45/20 °C	**1294** 687	**1915** 991	**2642** 1326	**3154** 1543
1800	**75/65/20 °C** 55/45/20 °C	**1456** 773	**2155** 1115	**2972** 1491	**3548** 1735
2000	**75/65/20 °C** 55/45/20 °C	**1618** 859	**2394** 1239	**3302** 1657	**3942** 1928
2200	**75/65/20 °C** 55/45/20 °C	**1780** 945	**2633** 1362	**3632** 1822	**4336** 2121
2400	**75/65/20 °C** 55/45/20 °C	**1942** 1031	**2873** 1486	**3962** 1988	**4730** 2314
2600	**75/65/20 °C** 55/45/20 °C	**2103** 1116	**3112** 1610	**4293** 2154	**5125** 2507
2800	**75/65/20 °C** 55/45/20 °C	**2265** 1202	**3352** 1734	**4623** 2320	**5519** 2699
3000	**75/65/20 °C** 55/45/20 °C	**2427** 1288	**3591** 1858	**4953** 2485	**5913** 2892
3200	**75/65/20 °C** 55/45/20 °C	**2589** 1374	**3830** 1982	**5283** 2651	**6307** 3085
3400	**75/65/20 °C** 55/45/20 °C	**2751** 1460	**4070** 2106	**5613** 2816	**6701** 3278
3600	**75/65/20 °C** 55/45/20 °C	**2912** 1546	**4309** 2229	**5944** 2983	**7096** 3471
3800	**75/65/20 °C** 55/45/20 °C	**3074** 1632	**4549** 2354	**6274** 3148	**7490** 3663
4000	**75/65/20 °C** 55/45/20 °C	**3236** 1718	**4788** 2477	**6604** 3314	**7884** 3856

Moc cieplna grzejników (W) według normy PN-EN 442 dla parametrów 75/65/20 °C i 55/45/20 °C. Dopłaty dla grzejników kolorowych - patrz strona 39. Osłony boczne oraz osłona górna grzejników są uwzględnione w danych dotyczących mocy cieplnej.

wykładnik n	1,24	1,29	1,35	1,40

Wszystkie grzejniki Narbonne dostępne na zamówienie.

NARBONNE

PRZYKŁADOWY OPIS GRZEJNIKA : **NARBONNE 46 070 1600**

nazwa
typ
wysokość
długość

głębokość [mm]		257 mm 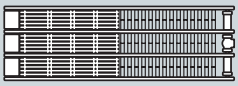			
długość [mm]	wysokość [mm]	70	142	214	286
	t_z / t_p / t_i	NA 46	NA 46	NA 46	NA 46
500	**75/65/20 °C** 55/45/20 °C	**475** 253	**727** 374	**1036** 517	**1224** 599
600	**75/65/20 °C** 55/45/20 °C	**570** 304	**872** 449	**1243** 621	**1468** 718
700	**75/65/20 °C** 55/45/20 °C	**665** 355	**1018** 524	**1450** 724	**1713** 838
800	**75/65/20 °C** 55/45/20 °C	**760** 405	**1163** 599	**1658** 828	**1958** 958
900	**75/65/20 °C** 55/45/20 °C	**855** 456	**1309** 674	**1865** 931	**2202** 1077
1000	**75/65/20 °C** 55/45/20 °C	**950** 507	**1454** 748	**2072** 1034	**2447** 1197
1100	**75/65/20 °C** 55/45/20 °C	**1045** 557	**1599** 823	**2279** 1138	**2692** 1317
1200	**75/65/20 °C** 55/45/20 °C	**1140** 608	**1745** 898	**2486** 1241	**2936** 1436
1300	**75/65/20 °C** 55/45/20 °C	**1235** 659	**1890** 973	**2694** 1345	**3181** 1556
1400	**75/65/20 °C** 55/45/20 °C	**1330** 710	**2036** 1048	**2901** 1448	**3426** 1676
1600	**75/65/20 °C** 55/45/20 °C	**1520** 811	**2326** 1197	**3315** 1655	**3915** 1915
1800	**75/65/20 °C** 55/45/20 °C	**1710** 912	**2617** 1347	**3730** 1862	**4405** 2155
2000	**75/65/20 °C** 55/45/20 °C	**1900** 1014	**2908** 1497	**4144** 2069	**4894** 2394
2200	**75/65/20 °C** 55/45/20 °C	**2090** 1115	**3199** 1647	**4558** 2275	**5383** 2633
2400	**75/65/20 °C** 55/45/20 °C	**2280** 1216	**3490** 1796	**4973** 2483	**5873** 2873
2600	**75/65/20 °C** 55/45/20 °C	**2470** 1318	**3780** 1946	**5387** 2689	**6362** 3112
2800	**75/65/20 °C** 55/45/20 °C	**2660** 1419	**4071** 2096	**5802** 2896	**6852** 3351
3000	**75/65/20 °C** 55/45/20 °C	**2850** 1520	**4362** 2245	**6216** 3103	**7341** 3591
3200	**75/65/20 °C** 55/45/20 °C				
3400	**75/65/20 °C** 55/45/20 °C				
3600	**75/65/20 °C** 55/45/20 °C				
3800	**75/65/20 °C** 55/45/20 °C				
4000	**75/65/20 °C** 55/45/20 °C				

Moc cieplna grzejników (W) według normy PN-EN 442 dla parametrów 75/65/20 °C i 55/45/20 °C. Dopłaty dla grzejników kolorowych - patrz strona 39. Osłony boczne oraz osłona górna grzejników są uwzględnione w danych dotyczących mocy cieplnej.

wykładnik n	1,23	1,30	1,36	1,40

Wszystkie grzejniki Narbonne dostępne na zamówienie.

NARBONNE

PRZYKŁADOWY OPIS GRZEJNIKA : **NARBONNE 47 070 1600**

nazwa
typ
wysokość
długość

głębokość [mm]		327 mm 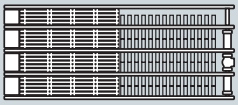			
długość [mm]	wysokość [mm]	70	142	214	286
	t_z / t_p / t_i	NA-S 47	NA-S 47	NA-S 47	NA-S 47
500	**75/65/20 °C** 55/45/20 °C	**493** 273	**761** 400	**1151** 575	**1334** 656
600	**75/65/20 °C** 55/45/20 °C	**592** 327	**913** 480	**1381** 689	**1600** 787
700	**75/65/20 °C** 55/45/20 °C	**690** 382	**1065** 560	**1611** 804	**1867** 918
800	**75/65/20 °C** 55/45/20 °C	**789** 436	**1218** 640	**1842** 920	**2134** 1049
900	**75/65/20 °C** 55/45/20 °C	**887** 490	**1370** 720	**2072** 1034	**2400** 1180
1000	**75/65/20 °C** 55/45/20 °C	**986** 545	**1522** 800	**2302** 1149	**2667** 1311
1100	**75/65/20 °C** 55/45/20 °C	**1085** 600	**1674** 879	**2532** 1264	**2934** 1442
1200	**75/65/20 °C** 55/45/20 °C	**1183** 654	**1826** 959	**2762** 1379	**3200** 1573
1300	**75/65/20 °C** 55/45/20 °C	**1282** 709	**1979** 1040	**2993** 1494	**3467** 1704
1400	**75/65/20 °C** 55/45/20 °C	**1380** 763	**2131** 1120	**3223** 1609	**3734** 1836
1600	**75/65/20 °C** 55/45/20 °C	**1578** 872	**2435** 1279	**3683** 1839	**4267** 2098
1800	**75/65/20 °C** 55/45/20 °C	**1775** 981	**2740** 1440	**4144** 2069	**4801** 2360
2000	**75/65/20 °C** 55/45/20 °C	**1972** 1090	**3044** 1599	**4604** 2298	**5334** 2622
2200	**75/65/20 °C** 55/45/20 °C	**2169** 1199	**3348** 1759	**5064** 2528	**5867** 2884
2400	**75/65/20 °C** 55/45/20 °C	**2366** 1308	**3653** 1919	**5525** 2758	**6401** 3147
2600	**75/65/20 °C** 55/45/20 °C	**2564** 1418	**3957** 2079	**5985** 2988	**6934** 3409
2800	**75/65/20 °C** 55/45/20 °C	**2761** 1527	**4262** 2239	**6446** 3218	**7468** 3671
3000	**75/65/20 °C** 55/45/20 °C				
3200	**75/65/20 °C** 55/45/20 °C				
3400	**75/65/20 °C** 55/45/20 °C				
3600	**75/65/20 °C** 55/45/20 °C				
3800	**75/65/20 °C** 55/45/20 °C				
4000	**75/65/20 °C** 55/45/20 °C				

Moc cieplna grzejników (W) według normy PN-EN 442 dla parametrów 75/65/20 °C i 55/45/20 °C. Dopłaty dla grzejników kolorowych - patrz strona 39. Osłony boczne oraz osłona górna grzejników są uwzględnione w danych dotyczących mocy cieplnej.

wykładnik n	1,16	1,26	1,36	1,39

Wszystkie grzejniki Narbonne dostępne na zamówienie.

NARBONNE

PRZYKŁADOWY OPIS GRZEJNIKA : **NARBONNE 58 070 1600**

nazwa
typ
wysokość
długość

głębokość [mm]		339 mm 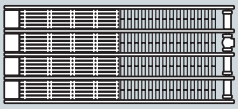			
długość [mm]	wysokość [mm]	70	142	214	286
	t_z / t_p / t_i	NA 58	NA 58	NA 58	NA 58
500	**75/65/20 °C** 55/45/20 °C	**512** 285	**830** 438	**1296** 650	**1511** 743
600	**75/65/20 °C** 55/45/20 °C	**614** 341	**995** 525	**1555** 780	**1813** 891
700	**75/65/20 °C** 55/45/20 °C	**716** 398	**1161** 613	**1814** 910	**2115** 1040
800	**75/65/20 °C** 55/45/20 °C	**818** 455	**1327** 701	**2074** 1041	**2418** 1189
900	**75/65/20 °C** 55/45/20 °C	**921** 512	**1493** 788	**2333** 1171	**2720** 1337
1000	**75/65/20 °C** 55/45/20 °C	**1023** 569	**1659** 876	**2592** 1301	**3022** 1486
1100	**75/65/20 °C** 55/45/20 °C	**1125** 625	**1825** 964	**2851** 1431	**3324** 1634
1200	**75/65/20 °C** 55/45/20 °C	**1228** 682	**1991** 1051	**3110** 1561	**3626** 1783
1300	**75/65/20 °C** 55/45/20 °C	**1330** 739	**2157** 1139	**3370** 1691	**3929** 1932
1400	**75/65/20 °C** 55/45/20 °C	**1432** 796	**2323** 1227	**3629** 1821	**4231** 2080
1600	**75/65/20 °C** 55/45/20 °C	**1637** 910	**2654** 1401	**4147** 2081	**4835** 2377
1800	**75/65/20 °C** 55/45/20 °C	**1841** 1023	**2986** 1577	**4666** 2341	**5440** 2674
2000	**75/65/20 °C** 55/45/20 °C	**2046** 1137	**3318** 1752	**5184** 2601	**6044** 2971
2200	**75/65/20 °C** 55/45/20 °C	**2251** 1251	**3650** 1927	**5702** 2861	**6648** 3268
2400	**75/65/20 °C** 55/45/20 °C				
2600	**75/65/20 °C** 55/45/20 °C				
2800	**75/65/20 °C** 55/45/20 °C				
3000	**75/65/20 °C** 55/45/20 °C				
3200	**75/65/20 °C** 55/45/20 °C				
3400	**75/65/20 °C** 55/45/20 °C				
3600	**75/65/20 °C** 55/45/20 °C				
3800	**75/65/20 °C** 55/45/20 °C				
4000	**75/65/20 °C** 55/45/20 °C				

Moc cieplna grzejników (W) według normy PN-EN 442 dla parametrów 75/65/20 °C i 55/45/20 °C. Dopłaty dla grzejników kolorowych - patrz strona 39. Osłony boczne oraz osłona górna grzejników są uwzględnione w danych dotyczących mocy cieplnej.

wykładnik n	1,15	1,25	1,35	1,39

Wszystkie grzejniki Narbonne dostępne na zamówienie.

NARBONNE

PRZYKŁADOWY OPIS GRZEJNIKA : **NARBONNE 10 358 1600**

nazwa
typ
wysokość
długość

głębokość [mm]		68 mm					
długość [mm]	wysokość [mm]	358	430	502	574	646	790
	t_z / t_p / t_i	NA 10	NA 10	NA 10	NA 10	NA 10	NA 10
500	75/65/20 °C 55/45/20 °C	197 105	229 122	262 138	294 155	328 172	398 208
600	75/65/20 °C 55/45/20 °C	236 125	275 146	314 166	353 186	393 206	477 249
700	75/65/20 °C 55/45/20 °C	276 146	321 170	366 193	412 218	459 241	557 291
800	75/65/20 °C 55/45/20 °C	315 167	366 194	418 221	470 248	524 275	636 332
900	75/65/20 °C 55/45/20 °C	355 188	412 219	471 249	529 279	590 310	716 374
1000	75/65/20 °C 55/45/20 °C	394 209	458 243	523 276	588 311	655 344	795 416
1100	75/65/20 °C 55/45/20 °C	433 230	504 268	575 304	647 342	721 379	875 457
1200	75/65/20 °C 55/45/20 °C	473 251	550 292	628 332	706 373	786 413	954 499
1300	75/65/20 °C 55/45/20 °C	512 272	595 316	680 359	764 403	852 448	1034 540
1400	75/65/20 °C 55/45/20 °C	552 293	641 340	732 387	823 435	917 482	1113 582
1600	75/65/20 °C 55/45/20 °C	630 334	733 389	837 442	941 497	1048 551	1272 665
1800	75/65/20 °C 55/45/20 °C	709 376	824 437	941 497	1058 559	1179 619	1431 748
2000	75/65/20 °C 55/45/20 °C	788 418	916 486	1046 552	1176 621	1310 688	1590 831
2200	75/65/20 °C 55/45/20 °C	867 460	1008 535	1151 608	1294 683	1441 757	1749 914
2400	75/65/20 °C 55/45/20 °C	946 502	1099 583	1255 663	1411 745	1572 826	1908 997
2600	75/65/20 °C 55/45/20 °C	1024 544	1191 632	1360 718	1529 807	1703 895	2067 1080
2800	75/65/20 °C 55/45/20 °C	1103 585	1282 680	1464 773	1646 869	1834 964	2226 1164
3000	75/65/20 °C 55/45/20 °C	1182 627	1374 729	1569 829	1764 932	1965 1032	2385 1247
3200	75/65/20 °C 55/45/20 °C	1261 669	1466 778	1674 884	1882 994	2096 1101	
3400	75/65/20 °C 55/45/20 °C	1340 711	1557 826	1778 939	1999 1056	2227 1170	
3600	75/65/20 °C 55/45/20 °C	1418 753	1649 875	1883 994	2117 1118	2358 1239	
3800	75/65/20 °C 55/45/20 °C	1497 795	1740 924	1987 1049	2234 1180	2489 1308	
4000	75/65/20 °C 55/45/20 °C	1576 836	1832 972	2092 1105	2352 1242	2620 1376	

Moc cieplna grzejników (W) według normy PN-EN 442 dla parametrów 75/65/20 °C i 55/45/20 °C. Dopłaty dla grzejników kolorowych - patrz strona 39. Osłony boczne oraz osłona górna grzejników są uwzględnione w danych dotyczących mocy cieplnej.

wykładnik n	1,24	1,24	1,25	1,25	1,26	1,27

Wszystkie grzejniki Narbonne dostępne na zamówienie.

NARBONNE

PRZYKŁADOWY OPIS GRZEJNIKA : **NARBONNE 11 358 1600**

nazwa
typ
wysokość
długość

głębokość [mm]		68 mm					
długość [mm]	wysokość [mm]	358	430	502	574	646	790
	t_z / t_p / t_i	NA 11	NA 11	NA 11	NA 11	NA 11	NA 11
500	75/65/20 °C 55/45/20 °C	334 172	380 196	423 217	461 235	495 252	553 279
600	75/65/20 °C 55/45/20 °C	400 206	456 235	507 260	553 282	593 302	663 334
700	75/65/20 °C 55/45/20 °C	467 240	532 274	592 303	645 329	692 353	774 390
800	75/65/20 °C 55/45/20 °C	534 275	608 313	676 346	737 376	791 403	884 446
900	75/65/20 °C 55/45/20 °C	600 309	684 352	761 390	829 422	890 453	995 502
1000	75/65/20 °C 55/45/20 °C	667 343	760 391	845 433	921 469	989 504	1105 557
1100	75/65/20 °C 55/45/20 °C	734 378	836 430	930 476	1013 516	1088 554	1216 613
1200	75/65/20 °C 55/45/20 °C	800 412	912 469	1014 519	1105 563	1187 605	1326 669
1300	75/65/20 °C 55/45/20 °C	867 446	988 509	1099 563	1197 610	1286 655	1437 725
1400	75/65/20 °C 55/45/20 °C	934 481	1064 548	1183 606	1289 657	1385 706	1547 780
1600	75/65/20 °C 55/45/20 °C	1067 549	1216 626	1352 692	1474 751	1582 806	1768 892
1800	75/65/20 °C 55/45/20 °C	1201 618	1368 704	1521 779	1658 845	1780 907	1989 1003
2000	75/65/20 °C 55/45/20 °C	1334 687	1520 782	1690 865	1842 939	1978 1008	2210 1115
2200	75/65/20 °C 55/45/20 °C	1467 755	1672 861	1859 952	2026 1032	2176 1109	2431 1226
2400	75/65/20 °C 55/45/20 °C	1601 824	1824 939	2028 1039	2210 1126	2374 1210	2652 1338
2600	75/65/20 °C 55/45/20 °C	1734 893	1976 1017	2197 1125	2395 1220	2571 1310	2873 1449
2800	75/65/20 °C 55/45/20 °C	1868 962	2128 1095	2366 1212	2579 1314	2769 1411	3094 1560
3000	75/65/20 °C 55/45/20 °C	2001 1030	2280 1174	2535 1298	2763 1408	2967 1512	3315 1672
3200	75/65/20 °C 55/45/20 °C	2134 1098	2432 1252	2704 1385	2947 1502	3165 1613	
3400	75/65/20 °C 55/45/20 °C	2268 1167	2584 1330	2873 1471	3131 1595	3363 1714	
3600	75/65/20 °C 55/45/20 °C	2401 1236	2736 1408	3042 1558	3316 1690	3560 1814	
3800	75/65/20 °C 55/45/20 °C	2535 1356	2888 1487	3211 1644	3500 1783	3758 1915	
4000	75/65/20 °C 55/45/20 °C	2668 1373	3040 1565	3380 1731	3684 1877	3956 2016	

Moc cieplna grzejników (W) według normy PN-EN 442 dla parametrów 75/65/20 °C i 55/45/20 °C. Dopłaty dla grzejników kolorowych - patrz strona 39.
Osłony boczne oraz osłona górna grzejników są uwzględnione w danych dotyczących mocy cieplnej.

wykładnik n	1,30	1,30	1,31	1,32	1,32	1,34

Wszystkie grzejniki Narbonne dostępne na zamówienie.

NARBONNE

PRZYKŁADOWY OPIS GRZEJNIKA : **NARBONNE 22 358 1600**

nazwa
typ
wysokość
długość

głębokość [mm]		93 mm					
długość [mm]	wysokość [mm]	358	430	502	574	646	790
	t_z / t_p / t_i	NA 22	NA 22	NA 22	NA 22	NA 22	NA 22
500	**75/65/20 °C** 55/45/20 °C	**599** 302	**672** 337	**737** 368	**796** 395	**850** 420	**943** 459
600	**75/65/20 °C** 55/45/20 °C	**718** 362	**806** 404	**884** 441	**955** 474	**1019** 504	**1132** 551
700	**75/65/20 °C** 55/45/20 °C	**838** 423	**940** 472	**1032** 515	**1114** 553	**1189** 588	**1320** 642
800	**75/65/20 °C** 55/45/20 °C	**958** 483	**1074** 539	**1179** 589	**1274** 633	**1359** 672	**1509** 734
900	**75/65/20 °C** 55/45/20 °C	**1077** 543	**1209** 607	**1327** 662	**1433** 712	**1529** 756	**1697** 826
1000	**75/65/20 °C** 55/45/20 °C	**1197** 604	**1343** 674	**1474** 736	**1592** 791	**1699** 840	**1886** 918
1100	**75/65/20 °C** 55/45/20 °C	**1317** 664	**1477** 741	**1621** 809	**1751** 870	**1869** 924	**2075** 1010
1200	**75/65/20 °C** 55/45/20 °C	**1436** 724	**1612** 809	**1769** 883	**1910** 949	**2039** 1008	**2263** 1101
1300	**75/65/20 °C** 55/45/20 °C	**1556** 785	**1746** 876	**1916** 956	**2070** 1028	**2209** 1092	**2452** 1193
1400	**75/65/20 °C** 55/45/20 °C	**1676** 845	**1880** 943	**2064** 1030	**2229** 1107	**2379** 1176	**2640** 1285
1600	**75/65/20 °C** 55/45/20 °C	**1915** 966	**2149** 1078	**2358** 1177	**2547** 1265	**2718** 1343	**3018** 1469
1800	**75/65/20 °C** 55/45/20 °C	**2155** 1087	**2417** 1213	**2653** 1324	**2866** 1423	**3058** 1511	**3395** 1652
2000	**75/65/20 °C** 55/45/20 °C	**2394** 1207	**2686** 1348	**2948** 1472	**3184** 1581	**3398** 1679	**3772** 1836
2200	**75/65/20 °C** 55/45/20 °C	**2633** 1328	**2955** 1483	**3243** 1619	**3502** 1739	**3738** 1847	**4149** 2019
2400	**75/65/20 °C** 55/45/20 °C	**2873** 1449	**3223** 1617	**3538** 1766	**3821** 1898	**4078** 2015	**4526** 2202
2600	**75/65/20 °C** 55/45/20 °C	**3112** 1570	**3492** 1752	**3832** 1913	**4139** 2056	**4417** 2183	**4904** 2386
2800	**75/65/20 °C** 55/45/20 °C	**3352** 1691	**3760** 1887	**4127** 2060	**4458** 2214	**4757** 2351	**5281** 2570
3000	**75/65/20 °C** 55/45/20 °C	**3591** 1811	**4029** 2022	**4422** 2208	**4776** 2372	**5097** 2519	**5658** 2753
3200	**75/65/20 °C** 55/45/20 °C	**3830** 1932	**4298** 2157	**4717** 2355	**5094** 2530	**5437** 2687	
3400	**75/65/20 °C** 55/45/20 °C	**4070** 2053	**4566** 2291	**5012** 2502	**5413** 2688	**5777** 2855	
3600	**75/65/20 °C** 55/45/20 °C	**4309** 2173	**4835** 2426	**5306** 2649	**5731** 2846	**6116** 3022	
3800	**75/65/20 °C** 55/45/20 °C	**4549** 2294	**5103** 2561	**5601** 2796	**6050** 3005	**6456** 3190	
4000	**75/65/20 °C** 55/45/20 °C	**4788** 2415	**5372** 2696	**5896** 2943	**6368** 3163	**6796** 3358	

Moc cieplna grzejników (W) według normy PN-EN 442 dla parametrów 75/65/20 °C i 55/45/20 °C. Dopłaty dla grzejników kolorowych - patrz strona 39.
Osłony boczne oraz osłona górna grzejników są uwzględnione w danych dotyczących mocy cieplnej.

wykładnik n	1,34	1,35	1,36	1,37	1,38	1,41

Wszystkie grzejniki Narbonne dostępne na zamówienie.

Podłączenia

Typy NA i NA-S - instalacja dwururowa

podłączenie jednostronne
z prawej

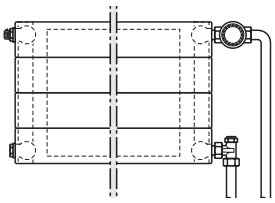

podłączenie jednostronne
z lewej

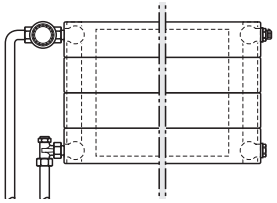

podłączenie dolne z prawej
Uwaga: zmniejszenie wydajności

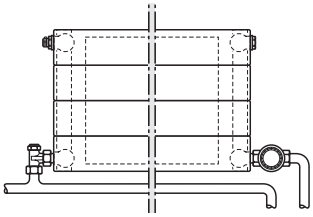

podłączenie dolne z lewej
Uwaga: zmniejszenie wydajności

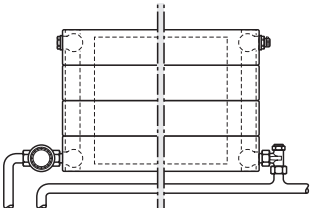

podłączenie krzyżowe
z prawej

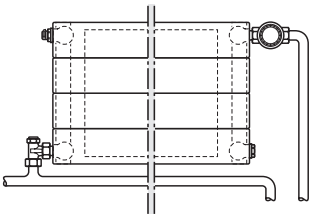

podłączenie krzyżowe
z lewej

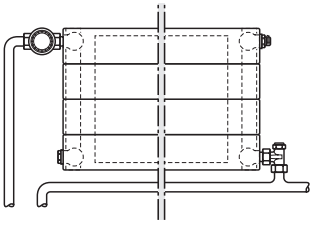

Typy NA i NA-S - instalacja jednorurowa

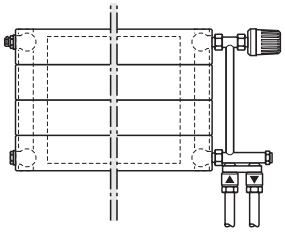

Grzejniki dekoracyjne **Narbonne** można łatwo podłączyć do instalacji jednorurowych stosując specjalne zestawy z zaworami czterodrogowymi i obejściem.

Uwaga: Zamawiając grzejniki Narbonne należy koniecznie podać usytuowanie króćców zgodnie z opisem na stronach 37 i 38. Po przyjęciu zamówienia zmiany nie będą możliwe!

Zawieszenia ścienne dla Narbonne o wys. do 286 mm

Zawieszenie ścienne WK 10 - 13: położenie dla grzejników typu Narbonne

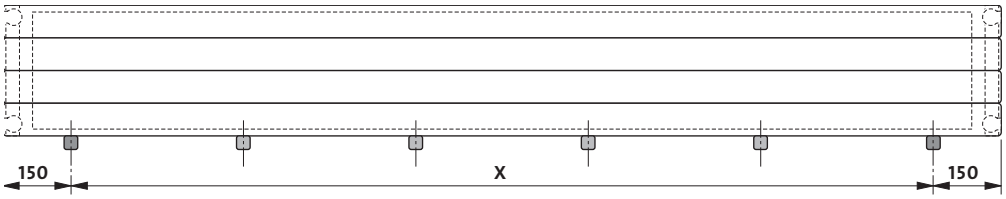

Uwaga: Przy zastosowaniu więcej niż dwóch zawieszeń ściennych należy dodatkowe zawieszenia ścienne rozmieścić w równych odstępach na odcinku **X**

Zawieszenie ścienne WK 10	Zawieszenie ścienne WK 10-M	Zawieszenie ścienne WK 11-M	Zawieszenie ścienne WK 11-M
NA 11	NA 22	NA 23	NA 34
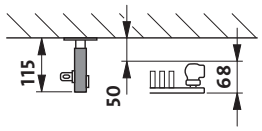	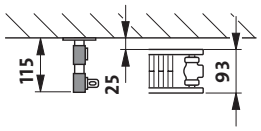	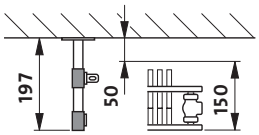	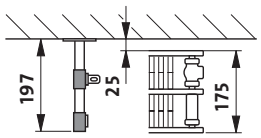
Zawieszenie ścienne WK 12		Zawieszenie ścienne WK 13	
NA 35	NA 46	NA 58	
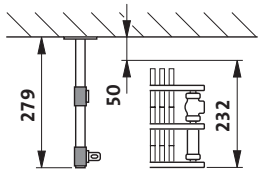	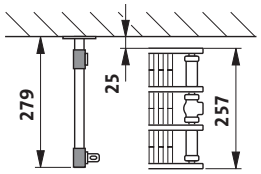	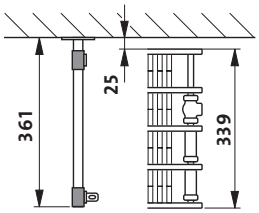	

Tabele doboru zawieszeń

Tabele pomocnicze doboru ilości i typu zawieszeń dla grzejnika dekoracyjnego Narbonne

Zawieszenia ścienne WK dla grzejników NA do wys. 286 mm włącznie

typ grzejnika		NA 11		NA 22		NA 23		NA 34	
typ zawieszenia		WK 10		WK 10-M		WK 11-M		WK 11-M	
długość [mm]		500 do 2000	2200 do 4000	500 do 2000	2200 do 4000	500 do 2000	2200 do 4000	500 do 2000	2200 do 4000
wysokość [mm]	70			2	3	2	3	2	3
	142			2	3	2	3	2	3
	214	2	3	2	3	2	3	2	3
	286	2	3	2	3	2	3	2	3

typ grzejnika		NA 35		NA 35		NA 35		NA 46		NA 46	
typ zawieszenia		WK 12		WK 12		WK 12		WK 12		WK 12	
długość [mm]		500 do 2000	2200 do 4000	500 do 1800	2200 do 2600	2800 do 3600	3800 do 4000	500 do 2000	2200 do 3000	500 do 1800	2000 do 2800
wysokość [mm]	70	2	3					2	3		
	142	2	3					2	3		
	214	2	3							2	3
	286			2	3	4	5				

typ grzejnika		NA 46		NA 46		NA 58		NA 58		NA 58	
typ zawieszenia		WK 12		WK 12		WK 13		WK 13		WK 13	
długość [mm]		3000	500 do 1400	1600 do 2200	2400 do 2800	500 do 2000	2200	500 do 1600	1800 do 2200	500 do 1100	1200 do 1600
wysokość [mm]	70					2	3				
	142							2	3		
	214	4								2	3
	286	5	2	3	4		6				

Stojaki dla Narbonne o wys. do 286 mm

Stojaki SK 10 - 19: położenie dla grzejników typu Narbonne

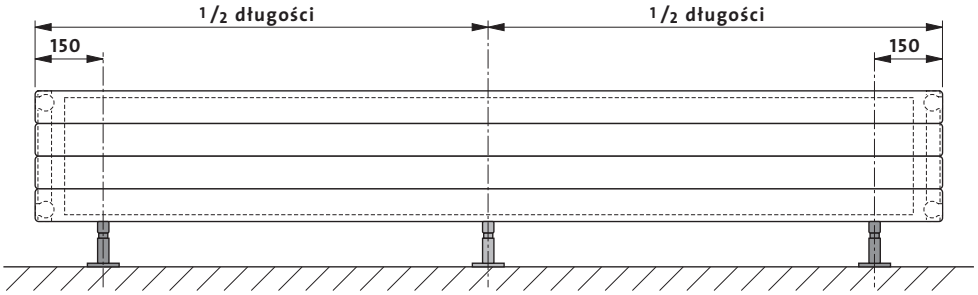

Uwaga: Od długości **2200 mm** należy zastosować dodatkowo **trzeci** stojak!

SK 10 / SK 11	SK 12 / SK 13		SK 14 / SK 15	
NA 11	NA 22	NA 23	NA-S 22	NA 34
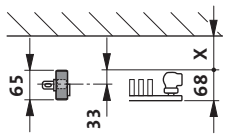	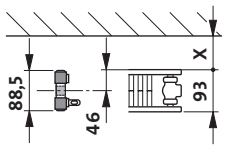	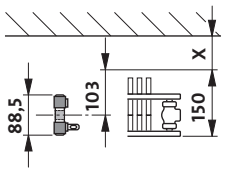	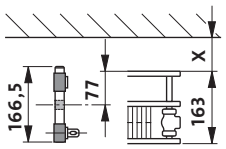	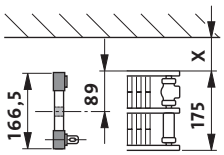

SK 14 / SK 15		SK 16 / SK 17	SK 18 / SK 19	
NA 35	NA-S 34	NA 46	NA-S 47	NA 58
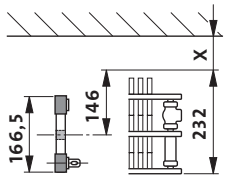	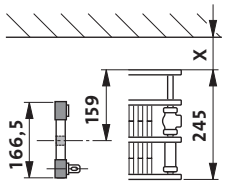	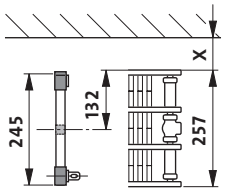	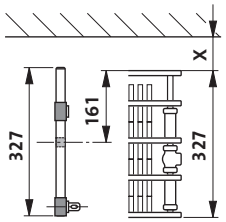	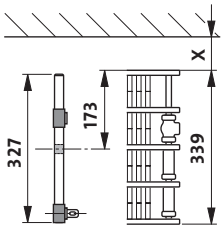

wymiar X: wybrana odległość od ściany lub powierzchni przeszklonej, mierzona od tylnej ściany grzejnika

Wspornik parapetu FBT 20: położenie dla grzejników typu NA i NA-S

Wsporniki parapetu do późniejszego montażu na grzejnikach typu **NA i NA-S 22 - 58**

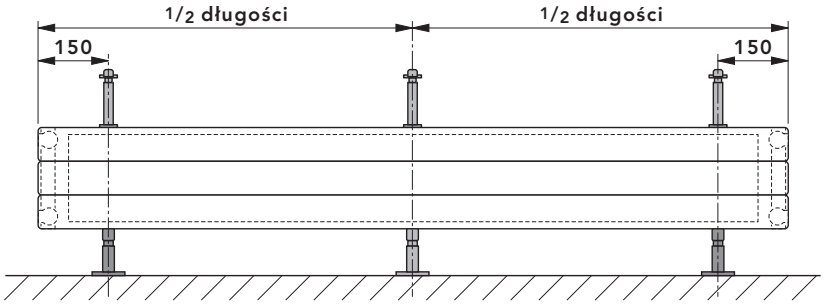

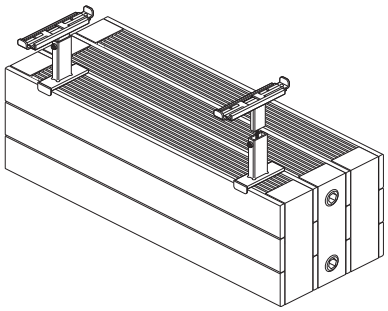

Uwaga: Od długości **2200 mm** należy zastosować dodatkowo **trzeci** wspornik!

Tabele doboru stojaków

Tabele pomocnicze doboru ilości i typu stojaków dla grzejnika dekoracyjnego Narbonne

Stojaki SK dla grzejników NA i NA-S do wys. 286 mm włącznie

typ grzejnika	NA 11		NA 22		NA-S 22	
stojak / długość grzejnika [mm]	do 2000	od 2200	do 2000	od 2200	do 2000	od 2200
SK 10 dla gotowej podłogi	2	3				
SK 11 dla surowej podłogi	2	3				
SK 12 dla gotowej podłogi			2	3		
SK 13 dla surowej podłogi			2	3		
SK 14 dla gotowej podłogi					2	3
SK 15 dla surowej podłogi					2	3

typ grzejnika	NA 23		NA 34		NA-S 34		NA 35	
stojak / długość grzejnika [mm]	do 2000	od 2200	do 2000	od 2200	do 2000	od 2200	do 2000	od 2200
SK 12 dla gotowej podłogi	2	3						
SK 13 dla surowej podłogi	2	3						
SK 14 dla gotowej podłogi			2	3	2	3	2	3
SK 15 dla surowej podłogi			2	3	2	3	2	3

typ grzejnika	NA 46		NA-S 47		NA 58	
stojak / długość grzejnika [mm]	do 2000	od 2200	do 2000	od 2200	do 2000	od 2200
SK 16 dla gotowej podłogi	2	3				
SK 17 dla surowej podłogi	2	3				
SK 18 dla gotowej podłogi			2	3	2	3
SK 19 dla surowej podłogi			2	3	2	3

Położenie zawieszek dla Narbonne o wys. 358-790 mm

typ	NA 10/11 - zawieszenie WA 11 - 40, NA 22 - zawieszenie WA 11 - 30
wysokość 358 mm do 502 mm	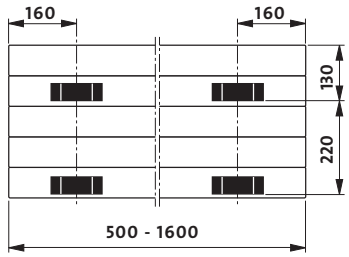 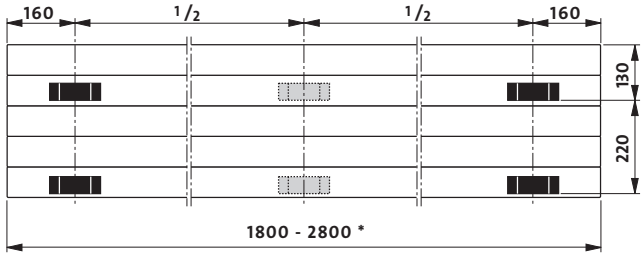
typ	NA 10/11 - zawieszenie WA 11 - 40, NA 22 - zawieszenie WA 11 - 30
wysokość 574 mm do 790 mm	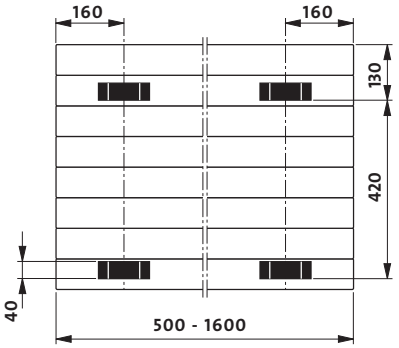 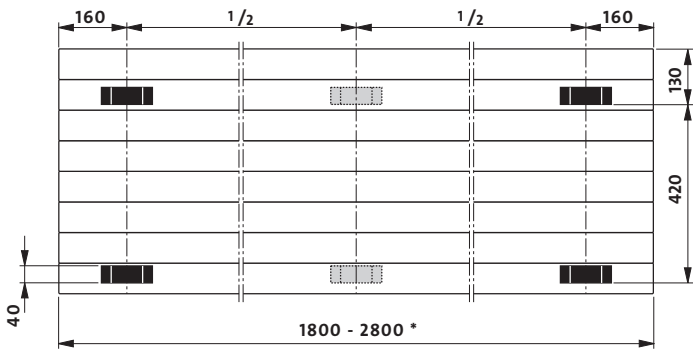
	NA 10 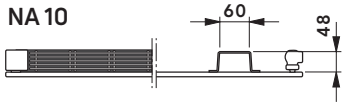 NA 11 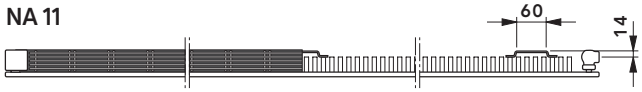 NA 22 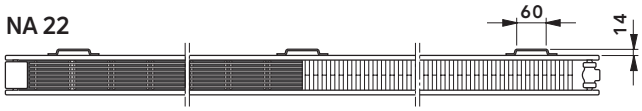

* Grzejniki o długości od 3000 mm do 4000 mm wyposażone są w dodatkowe zawieszki montażowe nr 4 i 5 rozmieszczone symetrycznie względem osi pionowej grzejnika.

Do montażu grzejników NARBONNE w wersji poziomej (wysokości od 358 do 790 mm) **z zawieszkami** przeznaczone są zawieszenia typu **WA 11**. Dla grzejników typu **NA 10/11** - zawieszenia **WA 11 - 40**; dla typu **NA 22** - zawieszenia **WA 11 - 30**.
Zawieszenia WA 11 do grzejników z zawieszkami pozwalają na fachowy, szybki i stabilny montaż grzejnika NARBONNE bez usuwania opakowania ochronnego.

Położenie 4 i 5 zawieszki

L [mm]	R ** [mm]
3000	670
3200	720
3400	770
3600	820
3800	870
4000	920

** R - odległość od osi pionowej grzejnika do osi zawieszek 4 i 5

Tabela doboru zawieszeń

Tabele pomocnicze doboru ilości i typu zawieszeń dla grzejnika dekoracyjnego Narbonne o wys. 358 - 790 mm

Tabela doboru ilości zawieszeń WA 11 - 40 dla grzejników z zawieszkami typ NA o wys. 358 mm do 790 mm

typ grzejnika		NA 10			NA 11		
długość [mm]		do 1600	od 1800 do 2800	od 3000 do 4000	do 1600	od 1800 do 2800	od 3000 do 4000
wysokość [mm]	podwójny zestaw dla 358	1	2	3	1	2	3
	podwójny zestaw dla 430	1	2	3	1	2	3
	podwójny zestaw dla 502	1	2	3	1	2	3
	podwójny zestaw dla 574	1	2	3	1	2	3
	podwójny zestaw dla 646	1	2	3	1	2	3
	podwójny zestaw dla 790	1	2	3	1	2	3

Tabela doboru ilości zawieszeń WA 11 - 30 dla grzejników z zawieszkami typ NA o wys. 358 mm do 790 mm

typ grzejnika		NA 22		
długość [mm]		do 1600	od 1800 do 2800	od 3000 do 4000
wysokość [mm]	podwójny zestaw dla 358	1	2	3
	podwójny zestaw dla 430	1	2	3
	podwójny zestaw dla 502	1	2	3
	podwójny zestaw dla 574	1	2	3
	podwójny zestaw dla 646	1	2	3
	podwójny zestaw dla 790	1	2	3

Montaż zawieszeń dla wysokości 358-790 mm

Zawieszenia **WA11** przeznaczone są dla grzejników typu **NA 10, NA 11, NA 22 z zawieszkami** (wys. 358 - 790 mm). Umożliwiają fachowy, szybki i stabilny montaż grzejnika dekoracyjnego **Narbonne** bez usuwania opakowania ochronnego.

Zawieszenia dla grzejników o wysokościach od 358 do 790 mm

Wymiary montażowe dla zawieszeń WA11

Zawieszenie dla grzejników o wysokości **358 - 790 mm**	wys. grzejnika [mm]	wymiar **X** [mm]	wymiar **Y** [mm]	wymiar **Z** [mm]
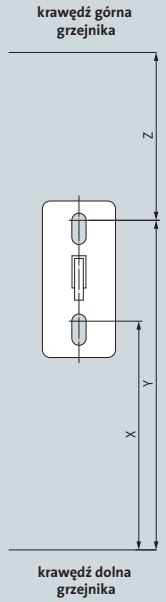	358	**203**	**261**	**97**
	430	**275**	**333**	**97**
	502	**347**	**405**	**97**
	574	**419**	**477**	**97**
	646	**491**	**549**	**97**
	790	**635**	**693**	**97**

Odstęp od ściany

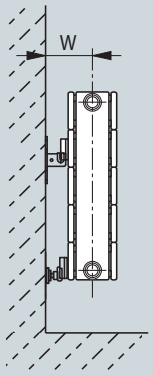	typ zawieszenia	typ grzejnika	wysokość [mm]	wymiar **W** [mm]
	WA 11 - 40	NA 10/11	358 - 790	**55**
	WA 11 - 30	NA 22	358 - 790	**89**

Tabela doboru zawieszeń na str. 22

Wskazówki montażowe

Wersja pozioma Narbonne

Rozmieszczenie grzejników

za osłoną

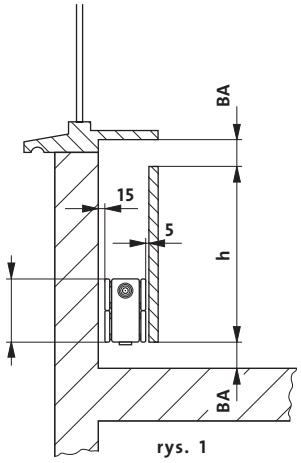

rys. 1

za pulpitem

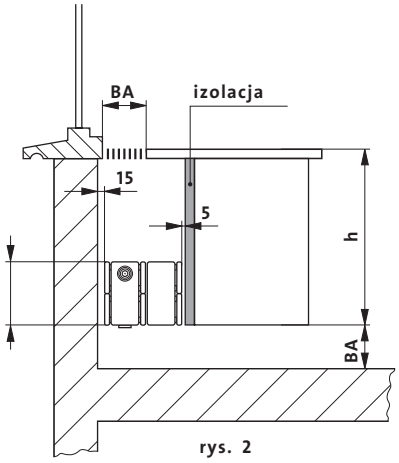

rys. 2

Uwaga:
Zaleca się stosować łatwe do zdemontowania osłony i pulpity, aby umożliwić utrzymywanie kanałów w czystości.

h [mm]	Wzrost wydajności cieplnej Narbonne w [%]			
	wys. 70 mm	wys. 142 mm	wys. 214 mm	wys. 286 mm
150	14	-	-	-
200	20	8	-	-
250	26	12	2	-
300	30	15	6	-
350	33	19	9	3
400	36	22	12	6
450	39	25	15	9
500	41	28	17	11
600	46	32	21	14
700	50	35	24	18
800	-	38	27	21

Procentowy wzrost wydajności cieplnej grzejników wskutek zjawiska kominowego przy położeniu jak pokazano na rys. 1 i rys. 2.

Rozmieszczenie grzejników w kanałach podłogowych

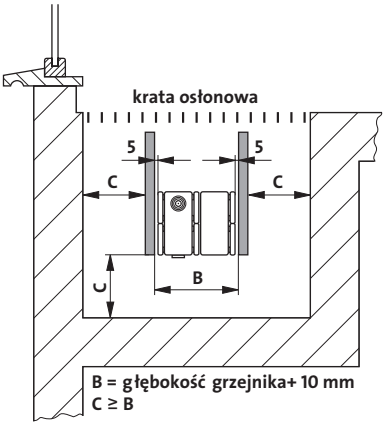

B = głębokość grzejnika+ 10 mm
C ≥ B

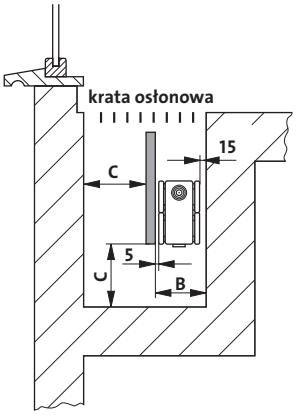

B = głębokość grzejnika + 20 mm
C ≥ B

Osłony pomiędzy ściankami kanału, a grzejnikiem muszą być wykonane z materiałów nie przewodzących ciepła (np. drewno, tworzywo sztuczne, itp.).
Ważne jest, aby dolna krawędź ekranu pokrywała się z dolną krawędzią grzejnika, a górna leżała jak najbliżej kratki osłonowej kanału (patrz rys.).
Kratka osłonowa kanału powinna być tak wykonana, aby pole powierzchni otworów stanowiło najmniej 60% całkowitego pola powierzchni kratki.
Zaleca się stosować łatwe do zdemontowania kraty, aby umożliwić utrzymywanie kanałów w czystości.
Zamontowanie grzejników w kanale powoduje redukcję ich wydajności cieplnej o ok. 20% w stosunku do wartości podanych w odpowiedniej dla typu tabeli wydajności cieplej.

Wskazówki montażowe

Wersja pozioma Narbonne

Rozmieszczenie grzejników

pod parapetem okna

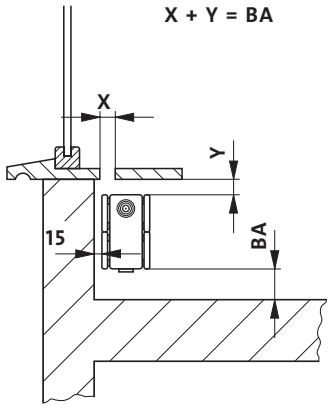

pod ławką

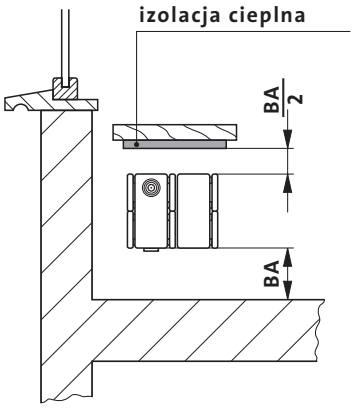

przy przeszklonej powierzchni

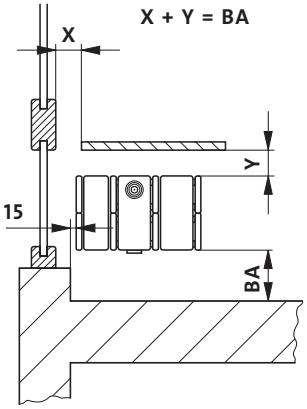

pod oknem wystawowym

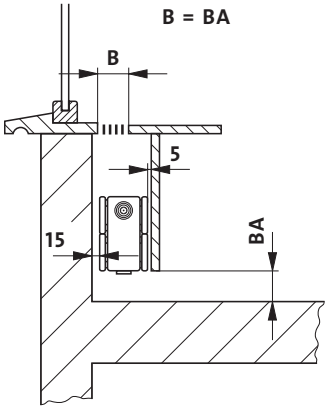

Zalecane minimalne odstępy od podłogi

	BA [mm]	Narbonne	
		typ	wysokość [mm]
BA = odstęp od podłogi [mm] Podane zalecane minimalne odstępy od podłogi dotyczą wszystkich rysunków na stronach 28 i 29	**60**	NA 11	214, 286
	60	NA 22	70, 142
	70	NA 23	70, 142
	80	NA 22	214, 286
	90	NA 23	214, 286
	100	NA 34	70, 142
	110	NA 34	214, 286
	120	NA 35	70, 142
	130	NA 35	214, 286
	130	NA 46	70, 142
	130	NA 58	70
	140	NA 46	214, 286
	140	NA 58	142
	150	NA 58	214, 286

Współczynniki korekcyjne

temperatura czynnika grzejnego [°C]		wartość współczynnika do doboru wydajności cieplnej grzejnika przy temperaturach innych niż 75/65/20 °C							
		temperatura powietrza t_i w ogrzewanym pomieszczeniu [°C]							
t_z	t_p	5	8	12	16	18	20	22	24
95	90	0,48	0,50	0,54	0,57	0,59	0,61	0,64	0,66
	85	0,50	0,52	0,56	0,60	0,62	0,64	0,67	0,70
	80	0,52	0,55	0,59	0,63	0,65	0,68	0,70	0,73
	75	0,54	0,57	0,61	0,66	0,69	0,72	0,75	0,78
	70	0,57	0,60	0,65	0,70	0,73	0,76	0,79	0,83
90	85	0,52	0,55	0,58	0,63	0,65	0,67	0,70	0,73
	80	0,54	0,57	0,61	0,66	0,68	0,71	0,74	0,77
	75	0,57	0,60	0,64	0,69	0,72	0,75	0,78	0,82
	70	0,59	0,63	0,67	0,73	0,76	0,80	0,83	0,87
	65	0,62	0,66	0,71	0,77	0,81	0,85	0,89	0,93
85	80	0,56	0,59	0,64	0,69	0,72	0,75	0,78	0,81
	75	0,59	0,62	0,67	0,72	0,75	0,79	0,82	0,86
	70	0,62	0,65	0,70	0,77	0,80	0,84	0,88	0,92
	65	0,65	0,69	0,75	0,81	0,85	0,89	0,94	0,99
	60	0,68	0,73	0,79	0,87	0,91	0,96	1,01	1,07
80	75	0,61	0,65	0,70	0,76	0,79	0,83	0,87	0,91
	70	0,64	0,68	0,74	0,81	0,84	0,88	0,93	0,97
	65	0,68	0,72	0,78	0,86	0,90	0,94	0,99	1,05
	60	0,72	0,76	0,83	0,91	0,96	1,01	1,07	1,13
	55	0,76	0,81	0,89	0,98	1,04	1,10	1,16	1,24
75	70	0,67	0,72	0,78	0,85	0,89	0,94	0,98	1,04
	65	0,71	0,75	0,82	0,90	0,95	1,00	1,05	1,12
	60	0,75	0,80	0,88	0,97	1,02	1,08	1,14	1,21
	55	0,80	0,85	0,94	1,04	1,10	1,17	1,24	1,32
	50	0,85	0,91	1,01	1,13	1,20	1,28	1,37	1,47
70	65	0,75	0,79	0,87	0,96	1,01	1,07	1,13	1,19
	60	0,79	0,84	0,93	1,03	1,08	1,15	1,22	1,30
	55	0,84	0,90	0,99	1,11	1,17	1,25	1,33	1,42
	50	0,89	0,96	1,07	1,20	1,28	1,37	1,47	1,58
65	60	0,83	0,89	0,98	1,10	1,16	1,23	1,31	1,40
	55	0,88	0,95	1,05	1,18	1,26	1,34	1,43	1,54
	50	0,94	1,02	1,14	1,29	1,37	1,47	1,59	1,71
60	55	0,94	1,01	1,13	1,27	1,36	1,45	1,56	1,68
	50	1,00	1,08	1,22	1,39	1,48	1,60	1,73	1,87
	45	1,08	1,17	1,33	1,53	1,65	1,78	1,94	2,13
55	50	1,07	1,16	1,31	1,50	1,62	1,75	1,90	2,07
	45	1,15	1,26	1,43	1,66	1,80	1,96	2,15	2,37
	40	1,25	1,37	1,59	1,86	2,03	2,24	2,48	2,78
50	45	1,23	1,36	1,56	1,82	1,98	2,17	2,40	2,67
	40	1,34	1,48	1,73	2,05	2,25	2,50	2,79	3,15
	35	1,47	1,65	1,94	2,36	2,63	2,96	3,38	3,92
45	40	1,45	1,62	1,90	2,28	2,53	2,83	3,19	3,66
	35	1,60	1,80	2,15	2,64	2,96	3,37	3,89	4,58
40	35	1,75	1,98	2,40	3,00	3,41	3,93	4,62	5,54
	30	1,96	2,25	2,79	3,61	4,21	5,01	6,14	7,87

Tablica została opracowana dla współczynnika n = 1,3

przykład:

Obliczeniowe zapotrzebowanie na ciepło pomieszczenia wynosi 800 W. Projektowana temperatura wody zasilającej grzejnik wynosi 55°C, a powracającej z grzejnika 45°C. Projektowana temperatura powietrza w pomieszczeniu wynosi 20°C. Dla parametrów 55/45/20°C odczytujemy współczynnik korekcyjny 1,96. Mnożąc obliczeniowe zapotrzebowanie na ciepło (800 W) przez współczynnik korekcyjny (1,96), otrzymujemy moc cieplną (1568 W), według której dobieramy grzejnik dla parametrów 75/65/20°C.

Oznacza to, że projektowany grzejnik dla parametrów 55/45/20°C osiągnie moc cieplną 800W, zaś dla parametrów 75/65/20°C moc 1568 W.

Akcesoria

	opis	kod zamówienia
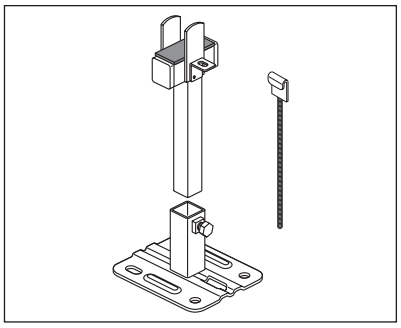	**Stojak SK 10** dla gotowej podłogi **Narbonne typ: 11** składający się z: - stopa dolna (80 mm) - szt. 1, - stopa górna (175 mm) z izolowaną dźwiękowo powierzchnią styku z grzejnikiem- szt. 1, - uchwyt zabezpieczający przed wyjęciem - szt. 1 **Przeznaczony tylko do grzejników o wysokości do 286 mm włącznie.** Kolor RAL 9016*	AZ1BS000F1001000
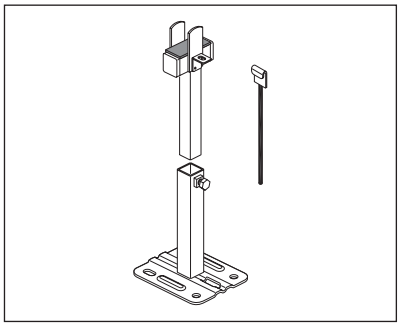	**Stojak SK 11** dla surowej podłogi **Narbonne typ: 11** składający się z: - stopa dolna (175 mm) - szt. 1, - stopa górna (200 mm) z izolowaną dźwiękowo powierzchnią styku z grzejnikiem- szt. 1, - uchwyt zabezpieczający przed wyjęciem - szt. 1 **Przeznaczony tylko do grzejników o wysokości do 286 mm włącznie.** Kolor RAL 9016*	AZ1BS000R1101000
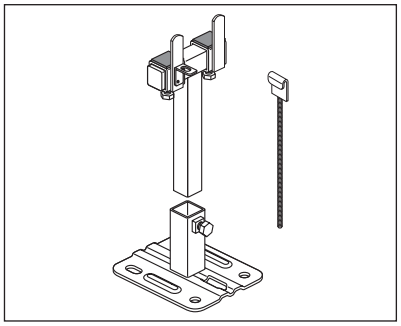	**Stojak SK 12** dla gotowej podłogi **Narbonne typ: 22, 23** składający się z: - stopa dolna (80 mm) - szt. 1, - stopa górna (175 mm) z izolowaną dźwiękowo powierzchnią styku z grzejnikiem - szt. 1, - uchwyt zabezpieczający przed wyjęciem - szt. 1 **Przeznaczony tylko do grzejników o wysokości do 286 mm włącznie.** Kolor RAL 9016*	AZ1BS000F1201000
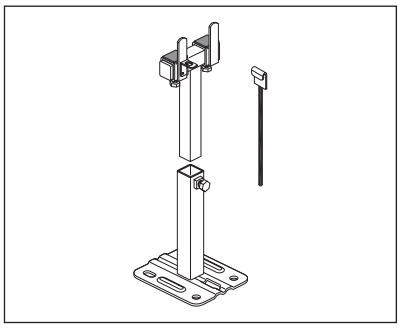	**Stojak SK 13** dla surowej podłogi **Narbonne typ: 22, 23** składający się z: - stopa dolna (175 mm) - szt. 1, - stopa górna (200 mm) z izolowaną dźwiękowo powierzchnią styku z grzejnikiem - szt. 1, - uchwyt zabezpieczający przed wyjęciem - szt. 1 **Przeznaczony tylko do grzejników o wysokości do 286 mm włącznie.** Kolor RAL 9016*	AZ1BS000R1301000
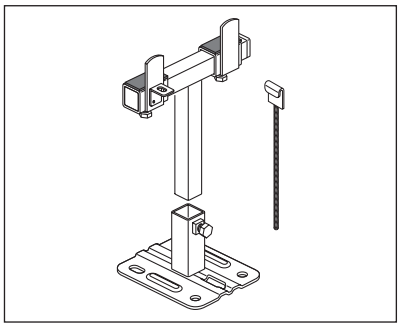	**Stojak SK 14** dla gotowej podłogi **Narbonne typ: 34, 35** składający się z: - stopa dolna (80 mm) - szt. 1, - stopa górna (175 mm) z izolowaną dźwiękowo powierzchnią styku z grzejnikiem - szt. 1, - uchwyt zabezpieczający przed wyjęciem - szt. 1 **Przeznaczony tylko do grzejników o wysokości do 286 mm włącznie.** Kolor RAL 9016*	AZ1BS000F1401000

Akcesoria

	opis	kod zamówienia
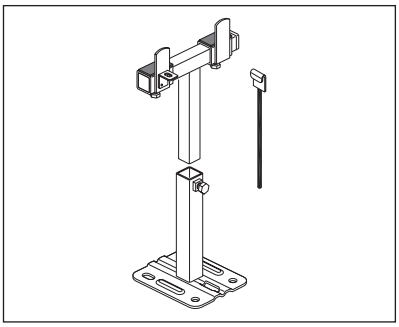	**Stojak SK 15** dla surowej podłogi **Narbonne typ: 34, 35** składający się z: - stopa dolna (175 mm) - szt. 1, - stopa górna (200mm) z izolowaną dźwiękowo powierzchnią styku z grzejnikiem - szt. 1, - uchwyt zabezpieczający przed wyjęciem - szt. 1 **Przeznaczony tylko do grzejników o wysokości do 286 mm włącznie.** Kolor RAL 9016*	AZ1BS000R1501000
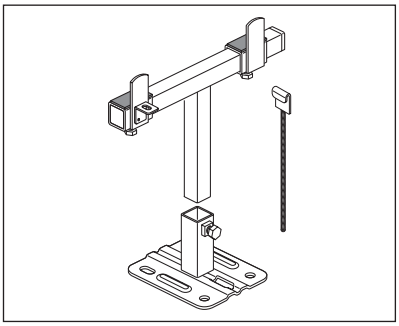	**Stojak SK 16** dla gotowej podłogi **Narbonne typ: 46** składający się z: - stopa dolna (80 mm) - szt. 1, - stopa górna (175 mm) z izolowaną dźwiękowo powierzchnią styku z grzejnikiem - szt. 1, - uchwyt zabezpieczający przed wyjęciem - szt. 1 **Przeznaczony tylko do grzejników o wysokości do 286 mm włącznie.** Kolor RAL 9016*	AZ1BS000F1601000
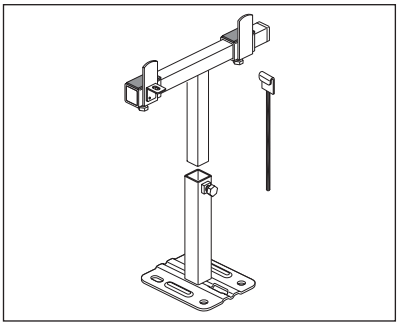	**Stojak SK 17** dla surowej podłogi **Narbonne typ: 46** składający się z: - stopa dolna (175 mm) - szt. 1, - stopa górna (200 mm) z izolowaną dźwiękowo powierzchnią styku z grzejnikiem - szt. 1, - uchwyt zabezpieczający przed wyjęciem - szt. 1 **Przeznaczony tylko do grzejników o wysokości do 286 mm włącznie.** Kolor RAL 9016*	AZ1BS000R1701000
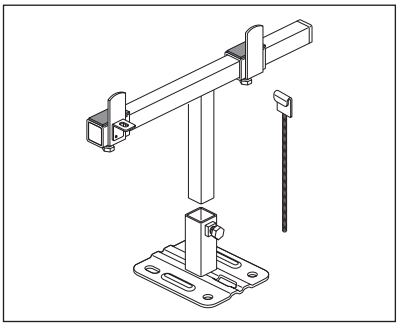	**Stojak SK 18** dla gotowej podłogi **Narbonne typ: 47, 58** składający się z: - stopa dolna (80 mm) - szt. 1, - stopa górna (175 mm) z izolowaną dźwiękowo powierzchnią styku z grzejnikiem - szt. 1, - uchwyt zabezpieczający przed wyjęciem - szt. 1 **Przeznaczony tylko do grzejników o wysokości do 286 mm włącznie.** Kolor RAL 9016*	AZ1BS000F1801000
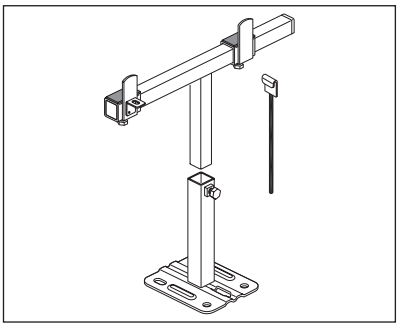	**Stojak SK 19** dla surowej podłogi **Narbonne typ: 47, 58** składający się z: - stopa dolna (175 mm) - szt. 1, - stopa górna (200 mm) z izolowaną dźwiękowo powierzchnią styku z grzejnikiem - szt. 1, - uchwyt zabezpieczający przed wyjęciem - szt. 1 **Przeznaczony tylko do grzejników o wysokości do 286 mm włącznie.** Kolor RAL 9016*	AZ1BS000R1901000

Akcesoria

	opis	kod zamówienia
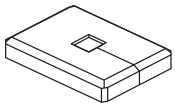	**Osłona do stojaków:** **SK 10, SK 12, SK 14, SK 16, SK 18**	AZ1MS000C1001000
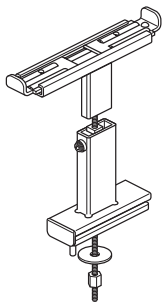	**Wspornik FBT 20** Wspornik parapetu do późniejszego montażu na grzejnikach: **Narbonne typ: NA/NA-S 22 - 58** składający się z: części górnej, części dolnej, pręta gwintowanego z podkładką i nakrętką. Kolor RAL 9016*	AZ1SM02900001000
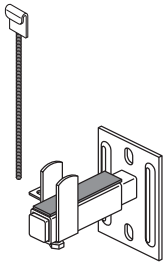	**Zawieszenie ścienne WK 10** **Narbonne typ: 11** składające się z: - zawieszenie ścienne - szt. 1, - ruchoma zawieszka mocująca z izolowaną dźwiękowo powierzchnią styku z grzejnikiem - szt. 1, - uchwyt zabezpieczający przed wyjęciem - szt. 1 **Przeznaczone tylko do grzejników o wysokości do 286 mm włącznie.** Kolor RAL 9016*	AZ1BW00011001000
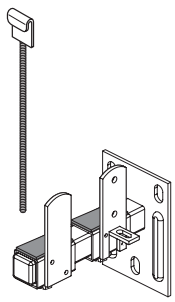	**Zawieszenie ścienne WK 10-M** **Narbonne typ: 22** składające się z: - zawieszenie ścienne - szt. 1, - ruchoma zawieszka mocująca z izolowaną dźwiękowo powierzchnią styku z grzejnikiem - szt. 1, - uchwyt zabezpieczający przed wyjęciem - szt. 1 **Przeznaczone tylko do grzejników o wysokości do 286 mm włącznie.** Kolor RAL 9016*	AZ1BW000110010A0
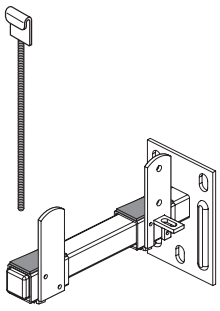	**Zawieszenie ścienne WK 11-M** **Narbonne typ: 23, 34** składające się z: - zawieszenie ścienne - szt. 1, - ruchoma zawieszka mocująca z izolowaną dźwiękowo powierzchnią styku z grzejnikiem - szt. 1, - uchwyt zabezpieczający przed wyjęciem - szt. 1 **Przeznaczone tylko do grzejników o wysokości do 286 mm włącznie.** Kolor RAL 9016*	AZ1BW000111010A0

Akcesoria

	opis	kod zamówienia
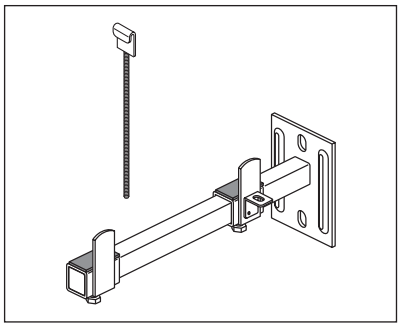	**Zawieszenie ścienne WK 12** **Narbonne typ: 35, 46** składające się z: - zawieszenie ścienne - szt. 1, - ruchoma zawieszka mocująca z izolowaną dźwiękowo powierzchnią styku z grzejnikiem - szt. 1, - uchwyt zabezpieczający przed wyjęciem - szt. 1 **Przeznaczone tylko do grzejników o wysokości do 286 mm włącznie.** Kolor RAL 9016*	AZ1BW00011201000
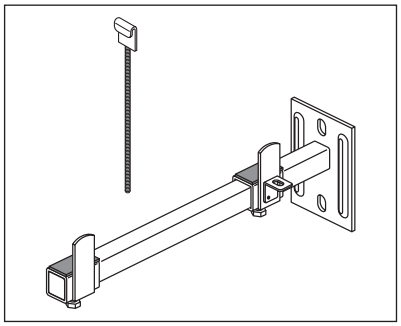	**Zawieszenie ścienne WK 13** **Narbonne typ: 58** składające się z: - zawieszenie ścienne - szt. 1, - ruchoma zawieszka mocująca z izolowaną dźwiękowo powierzchnią styku z grzejnikiem - szt. 1, - uchwyt zabezpieczający przed wyjęciem - szt. 1 **Przeznaczone tylko do grzejników o wysokości do 286 mm włącznie.** Kolor RAL 9016*	AZ1BW00011301000
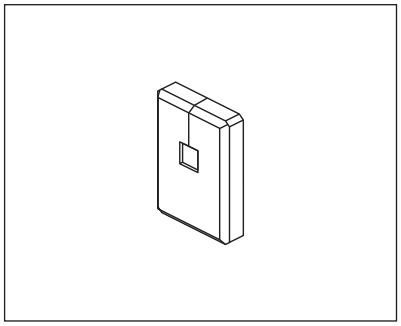	**Osłona do zawieszeń ściennych:** **WK 10** do **WK 13**	AZ1MW00010001000

* Stojaki i zawieszenia ścienne w innych kolorach na zamówienie (oprócz elementów przesuwnych) za dopłatą jak do grzejników kolorowych. Sposób tworzenia kodu artykułu wygląda następująco: w zależności od zamawianego koloru RAL (**R**) ostatnia pozycja w kodzie wersji białej zamienia się na odpowiadającą kolorowi literę oraz dokłada się nr koloru, który jest zamawiany; np. kod zawieszenia WK 12 w kolorze RAL 9005 tworzy się następująco: AZ1BW0001120100**R9005**.

Akcesoria

	opis	kod zamówienia
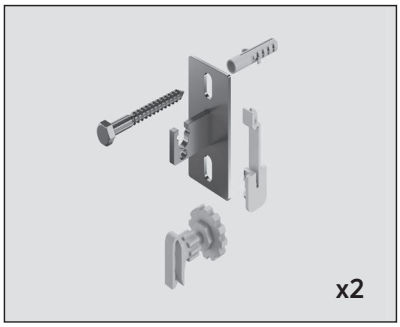	**Zawieszenie ścienne WA 11 - 30** dla wersji poziomej grzejników o wysokości od 358 mm typu: **Narbonne typ: 20, 22** składająca się z: 2 zawieszek, 2 uchwytów dystansowych, wkrętów i kołków rozporowych; elementu zabezpieczającego przed zrzuceniem; całość izolowana dźwiękowo;	AZ1BU130K0001000
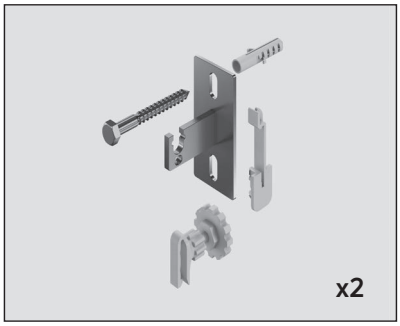	**Zawieszenie ścienne WA 11 - 40** dla wersji poziomej grzejników o wysokości od 358 mm typu: **Narbonne typ: 11** składająca się z: 2 zawieszek, 2 uchwytów dystansowych, wkrętów i kołków rozporowych; elementu zabezpieczającego przed zrzuceniem; całość izolowana dźwiękowo;	AZ1BU140K0001000

Głowice do grzejników

Grzejniki **Narbonne** nie są wyposażone fabrycznie we wkładkę zaworową z regulacją wstępną. Można je zatem podłączyć do instalacji c.o. poprzez zewnętrzne zawory termostatyczne dowolnego producenta.

Kody zamówieniowe wysokości 70-286 mm

Zamawiając grzejnik **Narbonne** należy posłużyć się podanym poniżej schematem opisującym jego typ, wysokość, długość, wariant wykonania, sposób pakowania, rodzaj podłączenia oraz kolor grzejnika.
Zawieszenia ścienne typ **WK** lub stojaki podłogowe typ **SK** do grzejników **Narbonne** należy zamawiać oddzielnie posługując się odpowiednimi tabelami na poprzednich stronach i kodami zamówień podanymi w rozdziale AKCESORIA.

Rodzaj grzejnika:

F83 ... Narbonne

Wariant grzejnika II:

Wersja standardowa ciśnienie robocze 5 bar
1 ... bez zawieszek
4 ... wersja **WVO** (z ekranem ochronnym)
Wersja wysokociśnieniowa ciśnienie robocze 8 bar
B ... bez zawieszek
C ... wersja **WVO** (z ekranem ochronnym)

Wariant grzejnika I:

1 ... grill górny i osłony boczne

Kod koloru I:

0 ... standard RAL 9016
1 ... ocynkowany + RAL 9016
R ... RAL
A ... ocynkowany + RAL

Kod opakowania:

3 ... standard

Kod koloru II:

Opcjonalnie przy wyborze kodu R lub A w polu Kod koloru I

Przykład
R + 3000 = RAL3000

F83	22	021	100	1	1	3	0	0	3000

Typ:

11 ... NA
22 ... NA, NA-S
23 ... NA
34 ... NA, NA-S
35 ... NA
46 ... NA
47 ... NA-S
58 ... NA

Wysokość:

007 ... 70 mm
014 ... 142 mm
021 ... 214 mm
028 ... 286 mm

Długość:

050 ... 500 mm
..... krok co 100 mm
140 ... 1400 mm
160 ... 1600 mm
..... krok co 200 mm
400 ... 4000 mm

Kod podłączenia:

Dla Narbonne
0 ... podłączenie jednostronne z prawej (CD)
1 ... podłączenie jednostronne z lewej (AB)
E ... podłączenie krzyżowe: zasilanie z lewej na górze (AD)
F ... podłączenie krzyżowe: zasilanie z prawej na górze (CB)
T ... podłączenie od dołu: zasilanie z lewej, powrót z prawej (EF)
U ... podłączenie od dołu: zasilanie z prawej, powrót z lewej (FE)
W ... podłączenie dolne: zasilanie z prawej - powrót z lewej (DB)
V ... podłączenie dolne: zasilanie z lewej - powrót z prawej (BD)

Przykład zamówienia grzejnika **Narbonne**:

- typ: 22
- wysokość: 142 mm
- długość: 1000 mm
- podłączenie: jednostronne z prawej
- kolor: RAL 9016

Narbonne

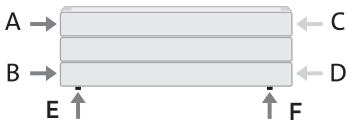

przykładowy kod zamówienia - F832201410011300

NARBONNE
wersje poziome

Kody zamówieniowe wysokości 358-790 mm

Zamawiając grzejnik **Narbonne** należy posłużyć się podanym poniżej schematem opisującym jego typ, wysokość, długość, wariant wykonania, sposób pakowania, rodzaj podłączenia oraz kolor grzejnika.
Zawieszenia ścienne typ **WA 10** lub **WA 11** do grzejników **Narbonne** należy zamawiać oddzielnie posługując się odpowiednimi tabelami na poprzednich stronach i kodami zamówień podanymi w rozdziale AKCESORIA.

Rodzaj grzejnika:

F83 ... Narbonne

Wariant grzejnika II:

Wersja standardowa ciśnienie robocze 5 bar
0 ... z zawieszkami

Wersja wysokociśnieniowa ciśnienie robocze 8 bar
A ... z zawieszkami

Wariant grzejnika I:

1 ... grill górny i osłony boczne

Kod koloru I:

0 ... standard RAL 9016
1 ... ocynkowany + RAL 9016
R ... RAL
A ... ocynkowany + RAL

Kod opakowania:

3 ... standard

Kod koloru II:

Opcjonalnie przy wyborze kodu R lub A w polu Kod koloru I

Przykład
R + 3000 = RAL3000

F83	22	036	100	1	0	3	0	0	3000

Typ:

10 ... NA
11 ... NA,

22 ... NA,

Wysokość:

036 ... 358 mm
043 ... 430 mm
050 ... 502 mm
057 ... 574 mm
065 ... 646 mm
079 ... 790 mm

Długość:

050 ... 500 mm
..... skok co 100 mm
140 ... 1400 mm
160 ... 1600 mm
..... skok co 200 mm
400 ... 4000 mm

Kod podłączenia:

Dla Narbonne
0 ... podłączenie jednostronne z prawej (CD)
1 ... podłączenie jednostronne z lewej (AB)
E ... podłączenie krzyżowe: zasilanie z lewej na górze (AD)
F ... podłączenie krzyżowe: zasilanie z prawej na górze (CB)
W ... podłączenie dolne: zasilanie z prawej - powrót z lewej (DB)
V ... podłączenie dolne: zasilanie z lewej - powrót z prawej (BD)

Przykład zamówienia grzejnika **Narbonne**:

- typ: 22
- wysokość: 358 mm
- długość: 1000 mm
- podłączenie: jednostronne z prawej
- kolor: RAL 9016

Narbonne

przykładowy kod zamówienia - F832203610010300

PALETA KOLORÓW PURMO GROUP

KOLOR STANDARDOWY

RAL 9016
Traffic white

GRZEJNIKI PŁYTOWE (oprócz grzejników VERTICAL)

70 kolorów z Palety kolorów grzejników Purmo Group - dopłata wynosi **+ 40%** do ceny grzejnika w podstawowym kolorze białym RAL9016
kolory spoza Palety kolorów grzejników Purmo Group - dopłata wynosi **+ 100%** do ceny grzejnika w podstawowym kolorze białym RAL9016

GRZEJNIKI SPECJALNE (ŁAZIENKOWE, DEKORACYJNE, KOLUMNOWE, KONWEKTOROWE) + GRZEJNIKI VERTICAL

70 kolorów z Palety kolorów grzejników Purmo Group - dopłata wynosi **+ 20%** do ceny grzejnika w podstawowym kolorze białym RAL9016
kolory spoza Palety kolorów grzejników Purmo Group - dopłata wynosi **+ 50%** do ceny grzejnika w podstawowym kolorze białym RAL9016

KOLORY RAL

RAL 1004 Golden yellow	RAL 1012 Lemon yellow	RAL 1023 Traffic yellow	RAL 1027 Curry yellow	RAL 1033 Dahlia yellow	RAL 2003 Pastel orange	RAL 2004 Pure orange	RAL 3000 Flame red
RAL 3005 Wine red	RAL 3014 Antique pink	RAL 3015 Light pink	RAL 4002 Red violet	RAL 4007 Purple violet	RAL 4008 Signal violet	RAL 4009 Pastel violet	RAL 5001 Green blue
RAL 5002 Ultramarine blue	RAL 5009 Azure blue	RAL 5014 Pigeon blue	RAL 5015 Sky blue	RAL 5017 Traffic blue	RAL 5022 Night blue	RAL 6004 Blue green	RAL 6019 Pastel green
RAL 6033 Mint turquoise	RAL 6034 Pastel turquoise	RAL 7001 Silver grey	RAL 7013 Brown grey	RAL 7015 Slate grey	RAL 7016 Anthracite grey	RAL 7021 Black grey	RAL 7024 Graphite grey
RAL 7030 Stone grey	RAL 7035 Light grey	RAL 7037 Dusty grey	RAL 7040 Window grey	RAL 8017 Chocolate brown	RAL 8019 Grey brown	RAL 9001 Cream	RAL 9005 Jet black
RAL 9006 White aluminium	RAL 9007 Grey aluminium	RAL 9010 Pure White	RAL 040 80 05 Caffé Latte (S0222)	RAL 120 70 70 E-Green (S0221)	RAL 120 80 60 Modern green (S0220)	RAL 150 60 60 Green Apple (S0219)	RAL 250-2 Lemon Glow (S0182)
RAL 290 40 45 Mystic Purple (S0185)	RAL 290 70 20 Mauve Haze (S0178)						

KOLORY SPECJALNE

S0075 Jasmine	S0077 Magnolia	S0084 Anemone	S0087 Bahama beige	S0088 Manhatten	S0091 Pergamon	S0094 Natura	S0164 Banana
S0102 Metal Grey [2]	S0104 Metal Black [2]	S0141 Black Textured [1]	S0142 White Textured [1]	S0143 Light Grey	S0144 Brown Grey	S0145 Creme White	S0146 Anodic Bronze
S0147 Anodic Brown	S0148 Anodic Black	S0149 Anodic Natura	S0201 Metal Alu [2]				

[1] kolor strukturalny
[2] kolor metaliczny

Prezentowane w folderze kolory należy traktować jako poglądowe. Przed zakupem należy dobierać kolory tylko na podstawie oryginalnego wzornika kolorów. Producent nie bierze odpowiedzialności za dobór kolorów na podstawie materiałów drukowanych bądź wyświetlonych na ekranie komputera.

UWAGA!! Różne typy grzejników mogą mieć różne odcienie tego samego koloru.

System jakości

Grzejniki Purmo produkowane są z najlepszych materiałów z zachowaniem najwyższych standardów jakości. Potwierdzeniem wprowadzenia zintegrowanego systemu zarządzania jakością i zarządzania środowiskowego zgodnych z normami ISO 9001 i ISO 14001 są certyfikaty przyznane przez British Standards Institution.

bsi.

By Royal Charter

Certyfikat Rejestracji

SYSTEM ZARZĄDZANIA JAKOŚCIĄ - ISO 9001:2015

Niniejszym stwierdzam, że: Rettig Heating Sp. z o.o.
ul. Przemysłowa 11
Rybnik
44-203
Poland

Uzyskało Certyfikat Nr: **FM 32533**

i działa w oparciu o System Zarządzania Jakością zgodny z wymaganiami ISO 9001:2015 w zakresie:

Produkcja, sprzedaż i dostarczanie stalowych grzejników płytowych centralnego ogrzewania.

W imieniu BSI: Andrew Launn, EMEA Systems Certification Director

Data rejestracji: 1995-10-13
Ostatnie wydanie: 2018-09-27

Data wejścia w życie: 2018-10-08
Ważny do: 2021-10-07

Strona: 1 z 1

...making excellence a habit.™

Niniejszy certyfikat został wystawiony elektronicznie. Jest własnością BSI i podlega warunkom kontraktu.
Autentyczność certyfikatu elektronicznego może zostać potwierdzona online.
Wersje drukowane certyfikatu mogą zostać zweryfikowane na www.bsi-global.com/ClientDirectory bądź pod numerem telefonu +48 22 330 61 90.

Informacje i kontakt: BSI, Kitemark Court, Davy Avenue, Knowlhill, Milton Keynes MK5 8PP. Tel: +44 345 080 9000
BSI Assurance UK Limited, zarejestrowana w Anglii pod numerem 7805321 przy 39 Chiswick High Road, Londyn W4 4AL, Wielka Brytania.
Członek BSI Group.

bsi.

By Royal Charter

Certyfikat Rejestracji

SYSTEM ZARZĄDZANIA ŚRODOWISKOWEGO - ISO 14001:2015

Niniejszym stwierdzam, że: Rettig Heating Sp. z o.o.
ul. Przemysłowa 11
Rybnik
44-203
Poland

Uzyskało Certyfikat Nr: **EMS 75685**

i działa w oparciu o System Zarządzania Środowiskowego zgodny z wymaganiami ISO 14001:2015 w zakresie:

Produkcja, sprzedaż i dostarczanie stalowych grzejników płytowych centralnego ogrzewania.

W imieniu BSI: Andrew Launn, EMEA Systems Certification Director

Data rejestracji: 2003-10-30
Ostatnie wydanie: 2018-09-27

Data wejścia w życie: 2018-10-08
Ważny do: 2021-10-07

Strona: 1 z 1

...making excellence a habit.™

Niniejszy certyfikat został wystawiony elektronicznie. Jest własnością BSI i podlega warunkom kontraktu.
Autentyczność certyfikatu elektronicznego może zostać potwierdzona online.
Wersje drukowane certyfikatu mogą zostać zweryfikowane na www.bsi-global.com/ClientDirectory bądź pod numerem telefonu +48 22 330 61 90.

Informacje i kontakt: BSI, Kitemark Court, Davy Avenue, Knowlhill, Milton Keynes MK5 8PP. Tel: +44 345 080 9000
BSI Assurance UK Limited, zarejestrowana w Anglii pod numerem 7805321 przy 39 Chiswick High Road, Londyn W4 4AL, Wielka Brytania.
Członek BSI Group.

Purmo Group Poland Sp. z o.o.

Koncern wywodzący się z Finlandii jest największym producentem grzejników w Polsce i Europie. Wysokiej jakości produkty i poparte działaniem partnerstwo to klucze do sukcesów naszej firmy. Nasze grzejniki sprawdziły się w trudnych warunkach klimatycznych północnej Skandynawii. Działając przez ponad 50 lat zdobyliśmy uznanie na rynkach europejskich, jak również w krajach innych kontynentów.

Mamy największą i najlepiej zorganizowaną sieć sprzedaży. Dzięki temu nasze zaangażowanie w obsługę drobnych przedsięwzięć jest tak samo duże, jak w realizację wielkich inwestycji.

Swój wizerunek firma Purmo Group Poland Sp. z o.o. zawdzięcza polskim menadżerom i inżynierom. Doświadczeni, wysoko wykwalifikowani regionalni szefowie sprzedaży utrzymują stały kontakt z jednostkami handlowymi, projektantami, instalatorami i inwestorami, troszcząc się o najwyższą jakość obsługi klienta.

W Polsce zatrudniamy obecnie ponad 300 osób. Inwestujemy w przyszłe kadry współpracując z ośrodkami akademickimi na terenie kraju. Organizujemy szkolenia dla projektantów i instalatorów. Wszystko to w trosce o satysfakcję naszego klienta, który zawsze może liczyć na naszą pomoc.

Karta_Katalogowa_Narbonne_11_2020_PL

PURMO GROUP POLAND SP. Z O.O.
02-777 Warszawa
ul. Ciszewskiego 15
budynek KEN Center
tel. (22) 544 10 00
purmow@purmo.pl
www.purmo.pl

PURMO